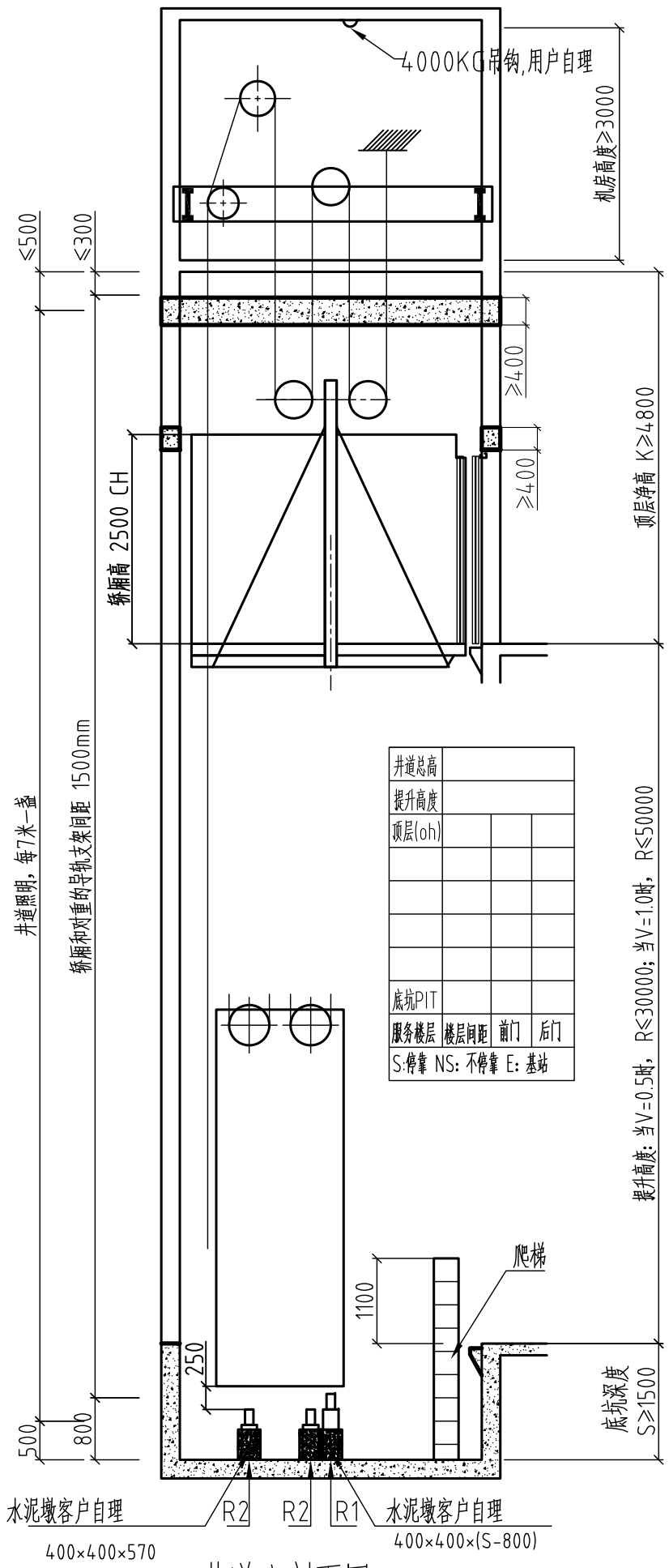

井道立剖面图

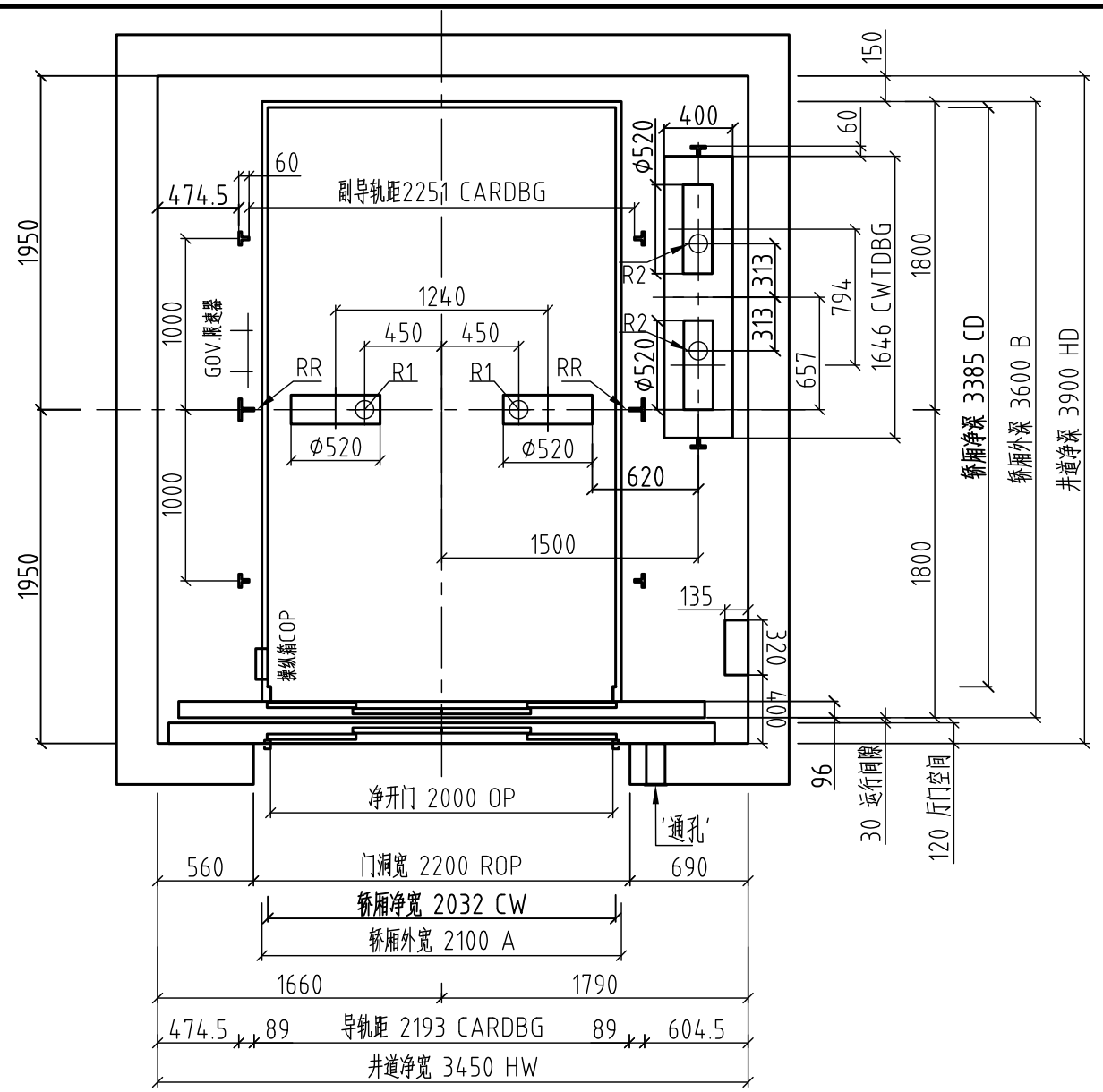

井道平面图

主机相关参数		
额定速度（m/s）	0.5	1.0
主机型号	GETM6.0H	
主机功率（KW）	12.9	25.8
额定电流（A）	34	64
启动电流（A）	68	128

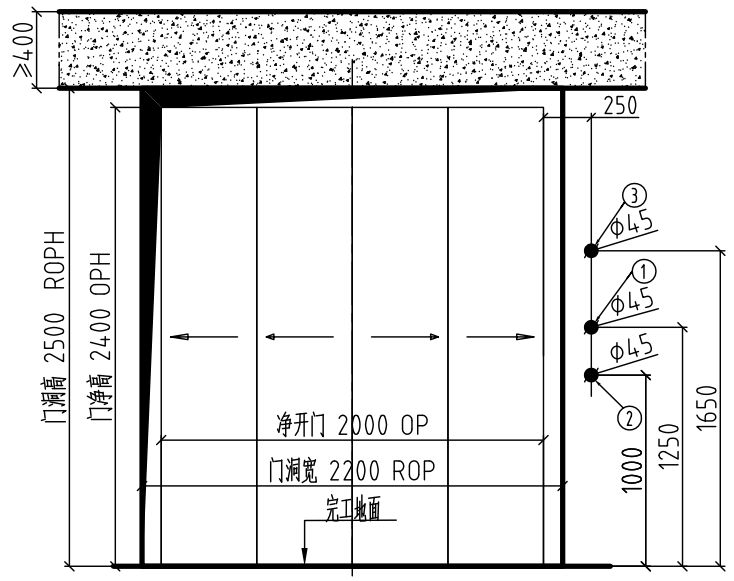

(所有层)

1: 按钮和显示
2:停梯开关，仅基站设置，其余层无此留孔
3:消防开关（若有消防功能），仅基站设置，其余层无此留孔
（建议甲方采用内径Φ45mm的PVC管预留召唤走线通孔）

厅门图

导轨受力:	Fx=
	Fy=

技术参数	
电梯型号	CL200 SE
载重量	4000kg
速度	0.5,1.0 m/s
绳速比	4:1
控制方式	微机
开门方式	中分双折式
最小楼层间距(mm)	OPH+650
动力电源	380V 三相五线制 50HZ
照明及信号电源	220V 50HZ

以下由用户认真填写

井道结构	导轨支架固定方式（用户勾选）	
砖墙 □	预埋板 □	预留孔 □
混凝土 □	膨胀螺栓 □	预埋板 □
砖墙+圈梁 □	膨胀螺栓 □	预留孔 □
钢井道结构 □	焊接支架 □	

图纸确认：用户单位完全同意按此图规格尺寸制造

确认：_____

日期：_____

更改处：

姓名	日期	更改情况

项目名称：

合同编号：

土建编号：

绘图:			
校核:			
确定:			
日期:		页号1	共 2 页

注:此图不按比例

版本日期:20140409

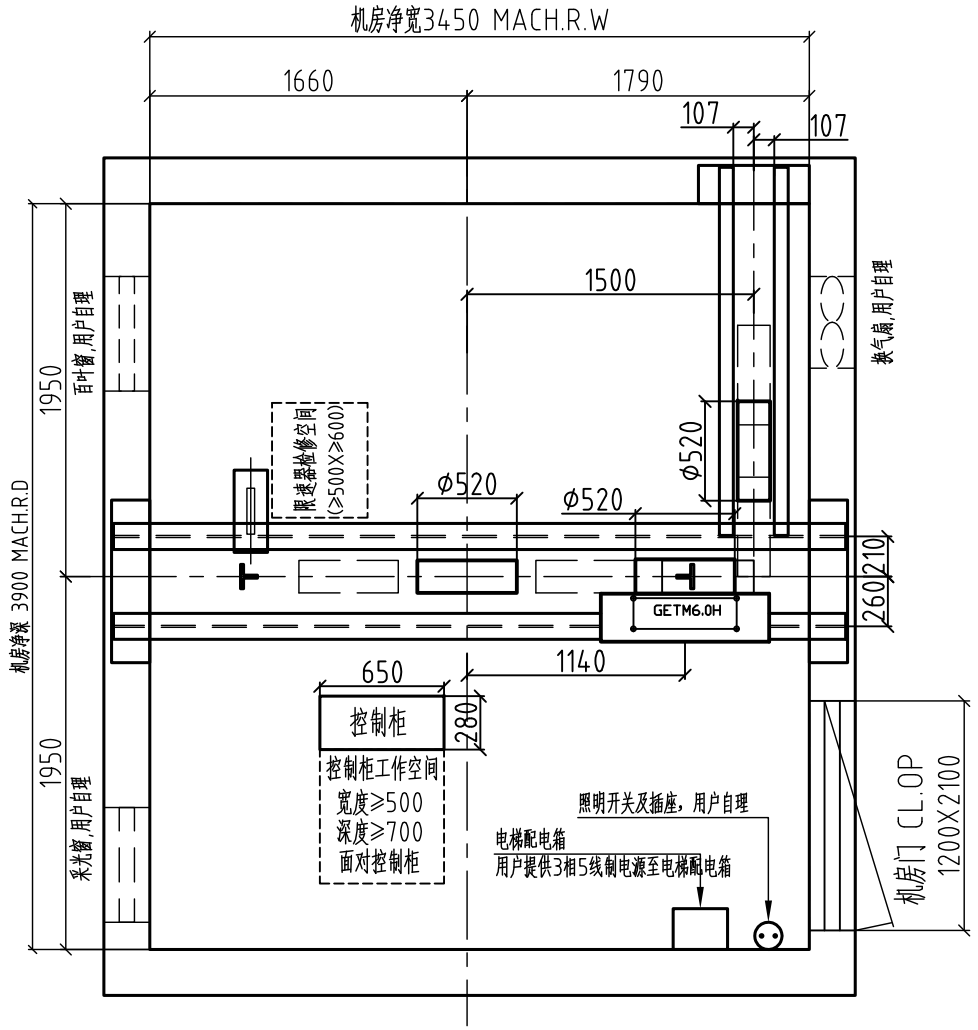

机房平面图

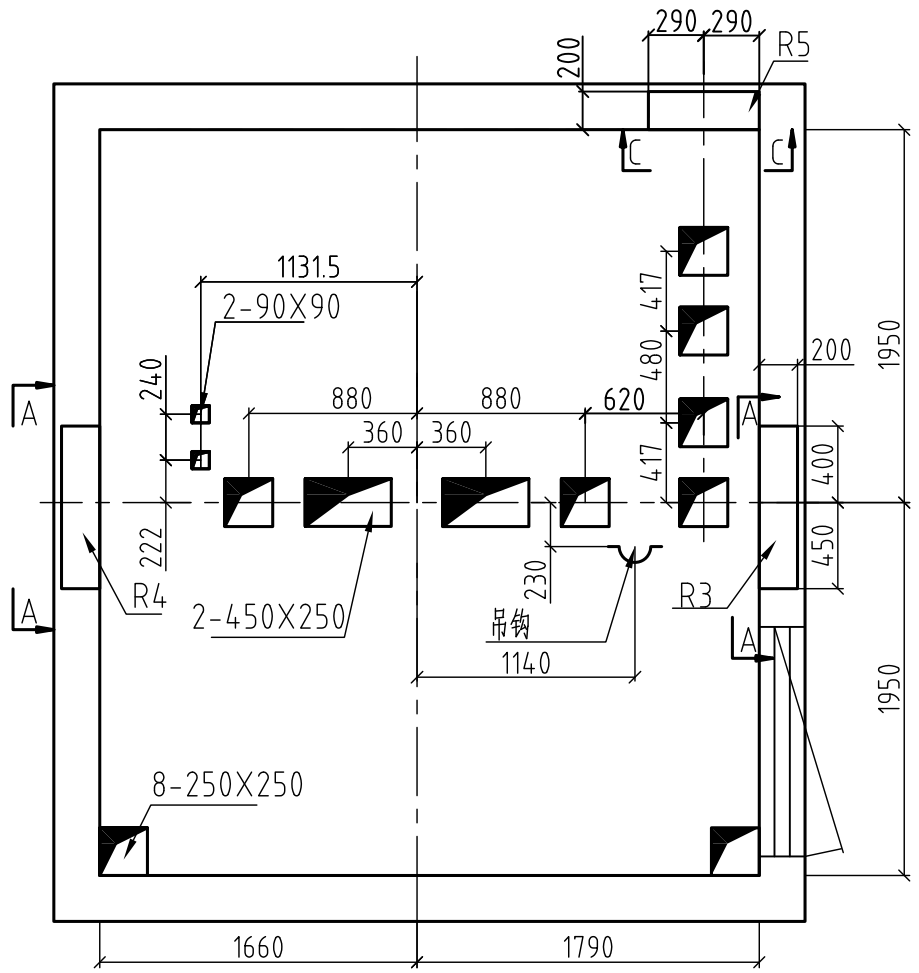

机房留孔图

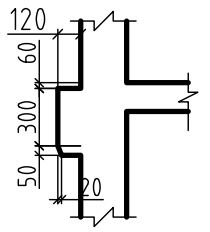

牛腿详图

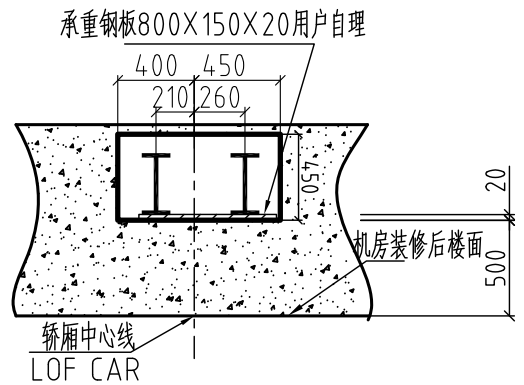

A-A承重洞

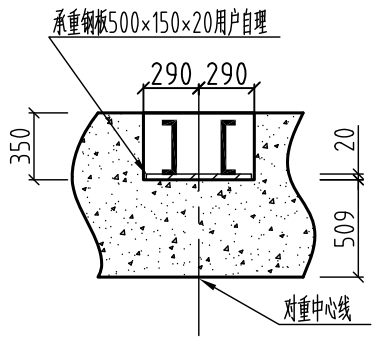

C-C承重洞

支反力(KN)	
R1=	158
R2=	118
R3=	196
R4=	112
R5=	36.8
RR=	123.5

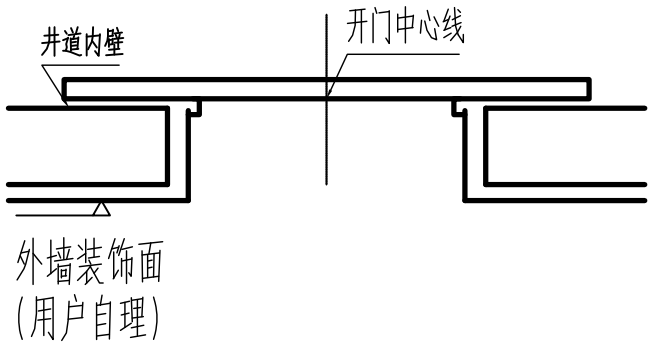

小门套示意图

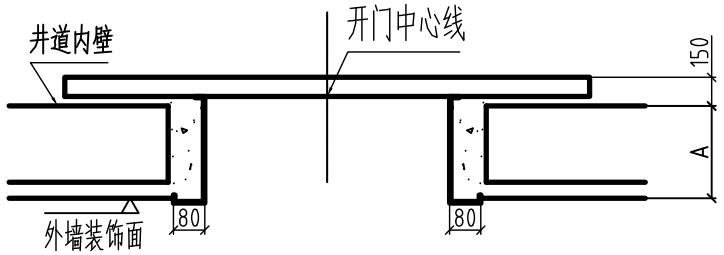

A=井道壁厚度+装饰层厚度
(由用户提供)

大门套示意图

(制作时需填写大门套参数表)

电梯土建技术条件

1、井道内一切建筑必须达到防火要求，不得装设与电梯无关设备、电源等及无关孔洞。
2、井道必须垂直，井道水平尺寸为最小净空尺寸，且垂直误差0~+25mm/0~30m、0~+30mm/30m~60m、0~+50mm/60m以上。
3、当底坑底面下有人员能达到的空间存在，则对重缓冲器能安装在一直延伸到坚固地实心桩墩上,或向电梯厂家询问安装对重安全钳。
4、电梯安装之前，所有层门门洞必须设有高度不小于1.2米的安全防护围封,并应保证需能承受所示各力。
5、封闭式井道根据需要设通风孔（一般在井道顶部和底部），其面积不得小于井道水平面积的1%，通风孔需设防护网。
6、电梯厅门、呼梯显示预留洞及其他预留孔洞在电梯安装完毕时需进行回填装修。
7、电梯井道最好为混凝土结构。如果井道为框架结构，在导轨支架安装处应设置300mm高的混凝土圈梁，并在每层厅门留洞上沿和下沿均设400mm高与井道同宽的混凝土梁。如果井道为实心承重砖墙结构，应在每层厅门留洞上沿和下沿均设400mm高与井道同宽的混凝土梁。
8、当两相邻层门地坎间距超过11米时，其间应设置一不得向井道内开启的安全门，安全门的尺寸不得小于350mm宽1800mm高。
安全门应装设用钥匙开启的锁，当门开启后不用钥匙亦能将其关闭和锁住，即使在锁住情况下也应能在不需要钥匙的情况下从井道内部打开。
9、底坑内应防水，若有积水坑，应设在墙角处。
10、根据技术参数表中的要求，把电源拉到机房并设带保护的开关且上锁。电源波动范围不应超过±7%。电源零线和接地线应分开,且接地电阻值不大于4Ω。
11、图中标明的所有载荷，除特别注明外都包含冲击修正量，井道墙和底坑的强度必需能承受所示各力。
12、图中标明的用户自理（预埋钢板等），需预先设置。
13、机房中的温度应保持在5~40℃，机房应平整且必须能够承受不小于7.0kN每平方米的需能承受所示各力。
14、用户需设立救援值班室，并铺设通往机房的通讯线，当走线距离不大于500米时铺设1根六芯双绞屏蔽线(3X2X0.75mm2),大于500米时铺设1根五类线。
楼面标准值均布活荷载。

用户注意事项

1、土建技术条件为电梯土建布置的重要组成部分，必须严格遵守。未尽事宜，请参阅国家电梯标准GB7588-2003相关条款。
2、如土建未按本条款及布置图施工，由用户负责整改，由此而造成的后果均由用户承担。
3、以上井道尺寸如有变更，请及时以书面形式通知我公司，且要得到我公司认可方能更改。

图纸确认：用户单位完全同意按此图规格尺寸制造

确认：_____

日期：_____

更改处：

姓名	日期	更改情况

项目名称：

合同编号：

土建编号：

绘图:			
校核:			
确定:			
日期:		页号2	共 2 页

注:此图不按比例

版本日期:20140409

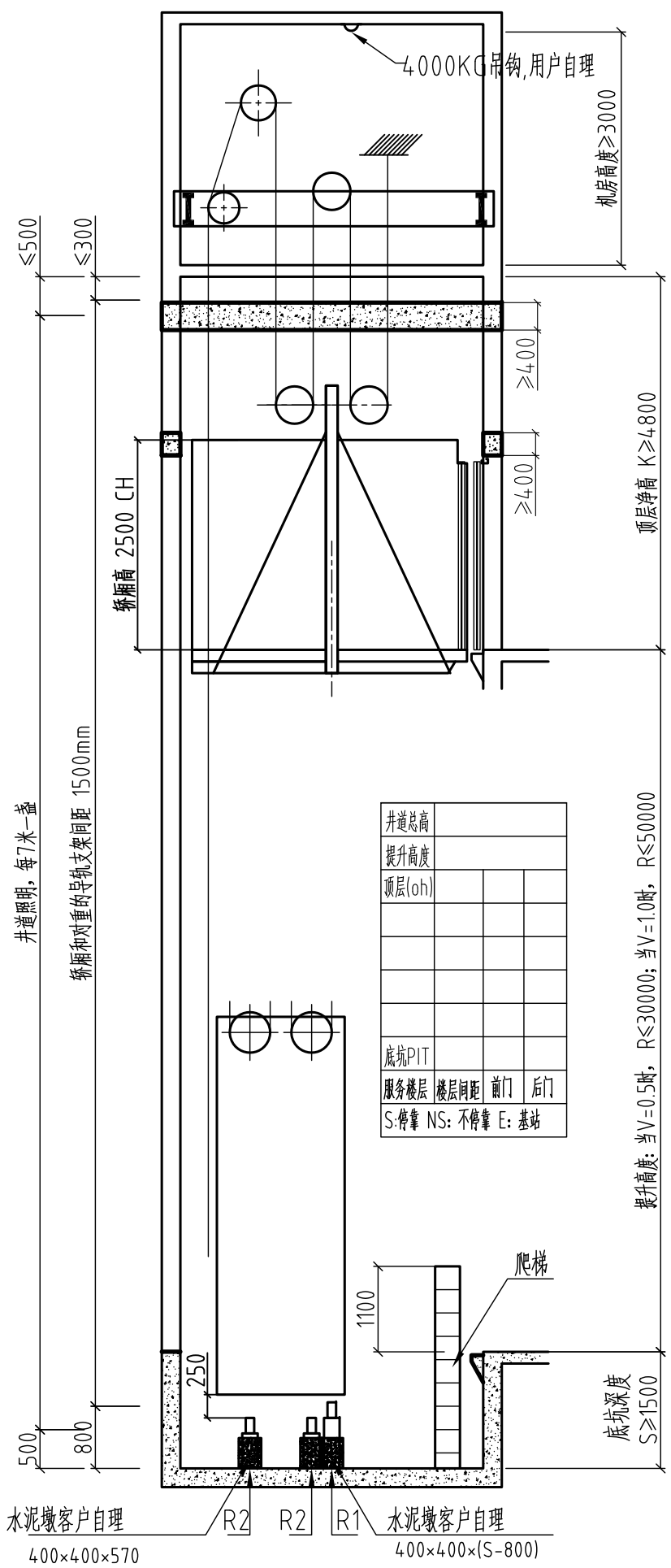

井道立剖面图

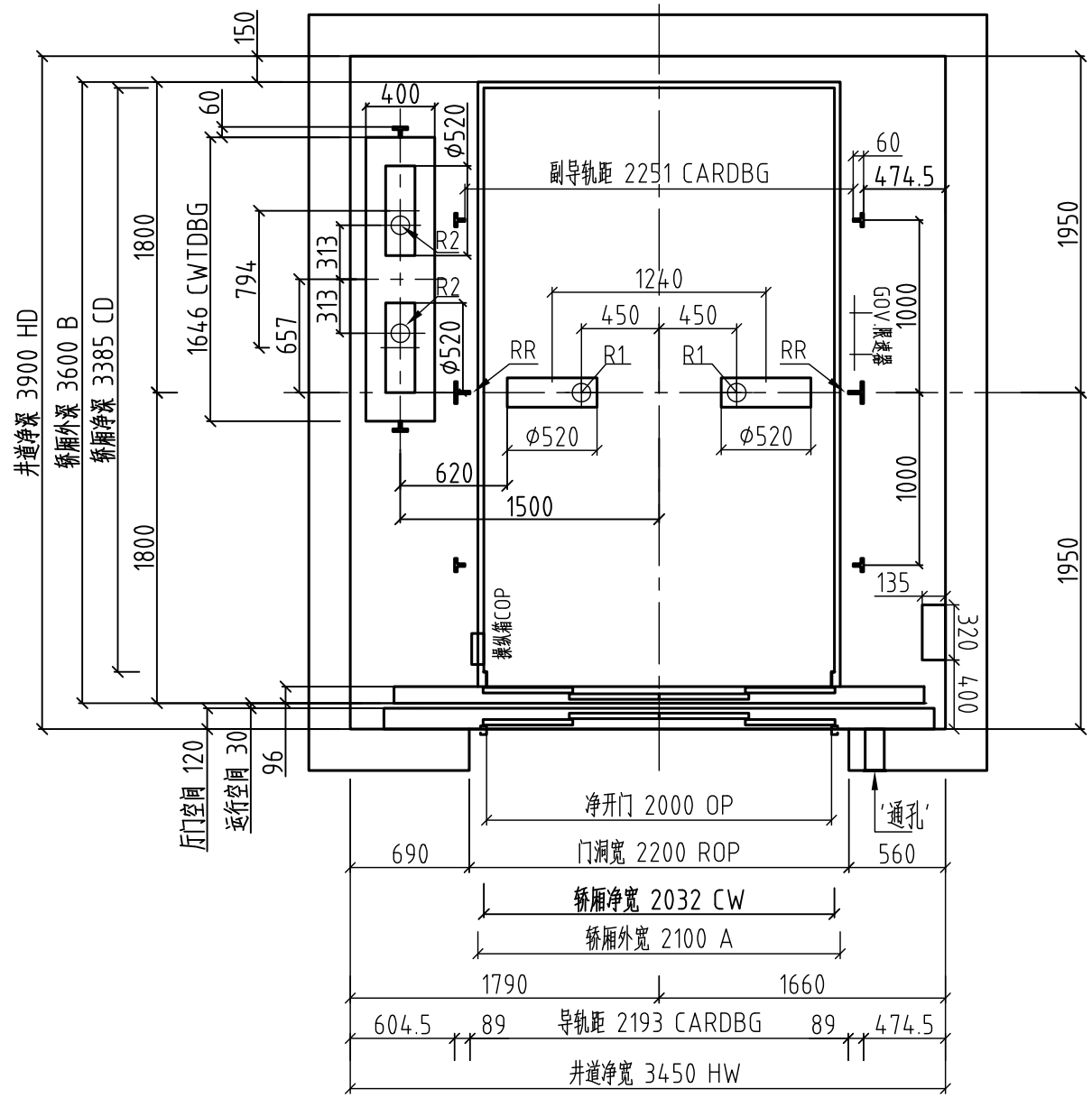

井道平面图

主机相关参数		
额定速度（m/s）	0.5	1.0
主机型号	GETM6.0H	
主机功率（KW）	12.9	25.8
额定电流（A）	34	64
启动电流（A）	68	128

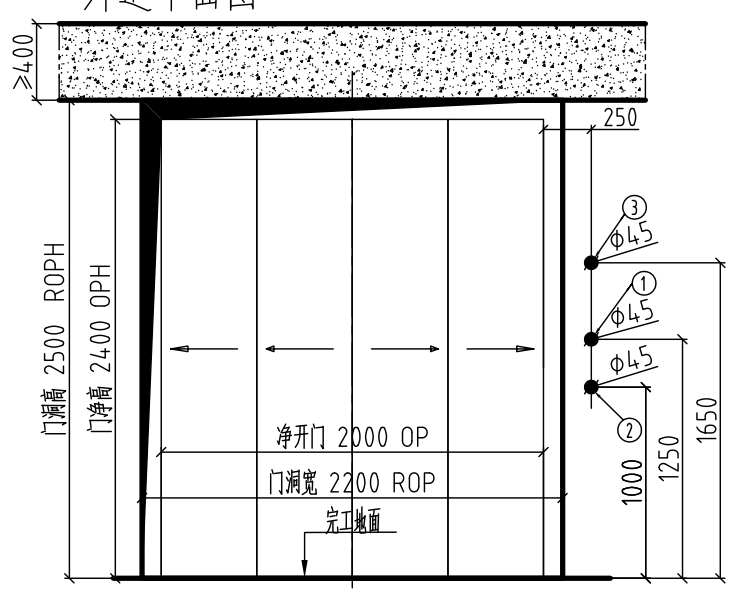

(所有层)

1: 按钮和显示
2:停梯开关，仅基站设置，其余层无此留孔
3:消防开关（若有消防功能），仅基站设置，其余层无此留孔
（建议甲方采用内径Φ45mm的PVC管预留召唤走线通孔）

厅门图

导轨受力:	Fx=
Fy / Fx	Fy=

技术参数	
电梯型号	CL200 SE
载重量	4000kg
速度	0.25,0.5,1.0 m/s
绳速比	4:1
控制方式	微机
开门方式	中分双折式
最小楼层间距(mm)	OPH+650
动力电源	380V 三相五线制 50HZ
照明及信号电源	220V 50HZ

以下由用户认真填写

井道结构	导轨支架固定方式（用户勾选）	
砖墙 □	预埋板 □	预留孔 □
混凝土 □	膨胀螺栓 □	预埋板 □
砖墙+圈梁 □	膨胀螺栓 □	预留孔 □
钢井道结构 □	焊接支架 □	

图纸确认：用户单位完全同意按此图规格尺寸制造

确认：_____

日期：_____

更改处：

姓名	日期	更改情况

项目名称：

合同编号：

土建编号：

绘图:		
校核:		
确定:		
日期:		页号1 共 2 页

注:此图不按比例

版本日期:20140409

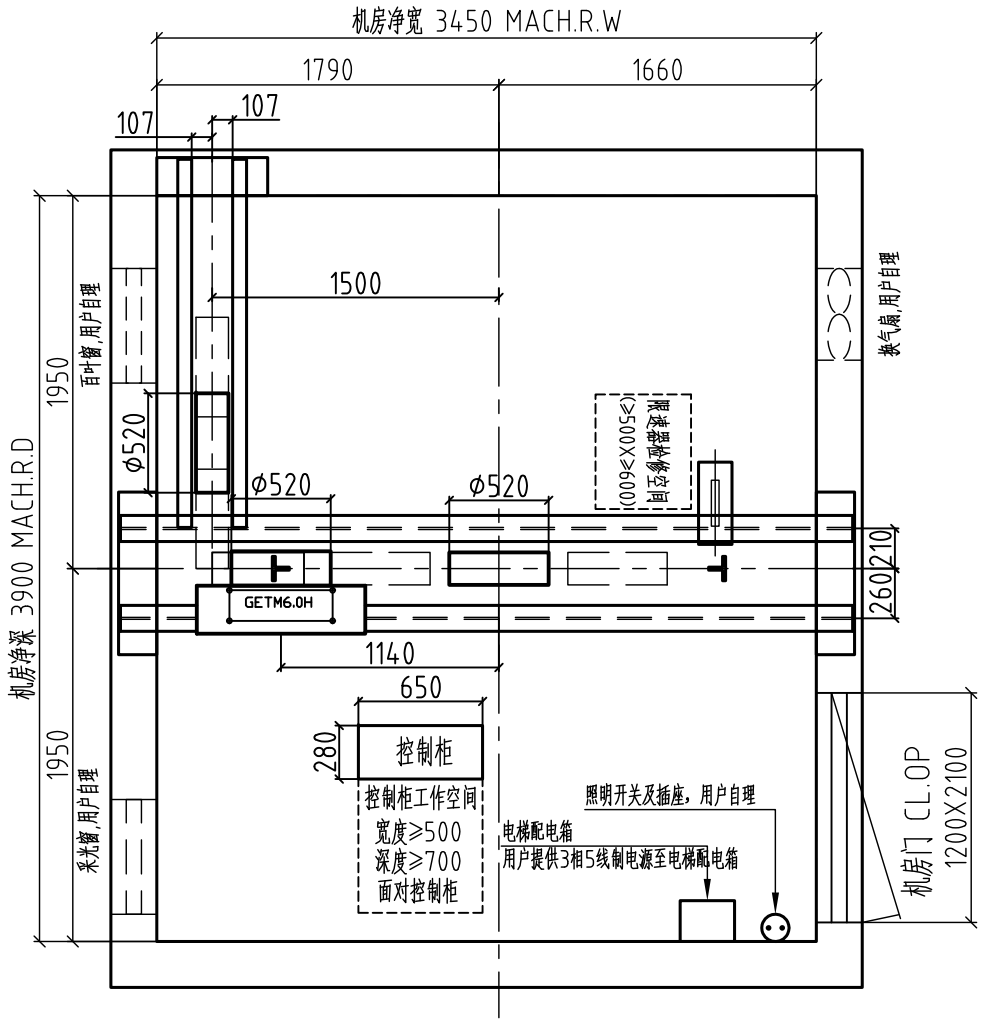

机房平面图

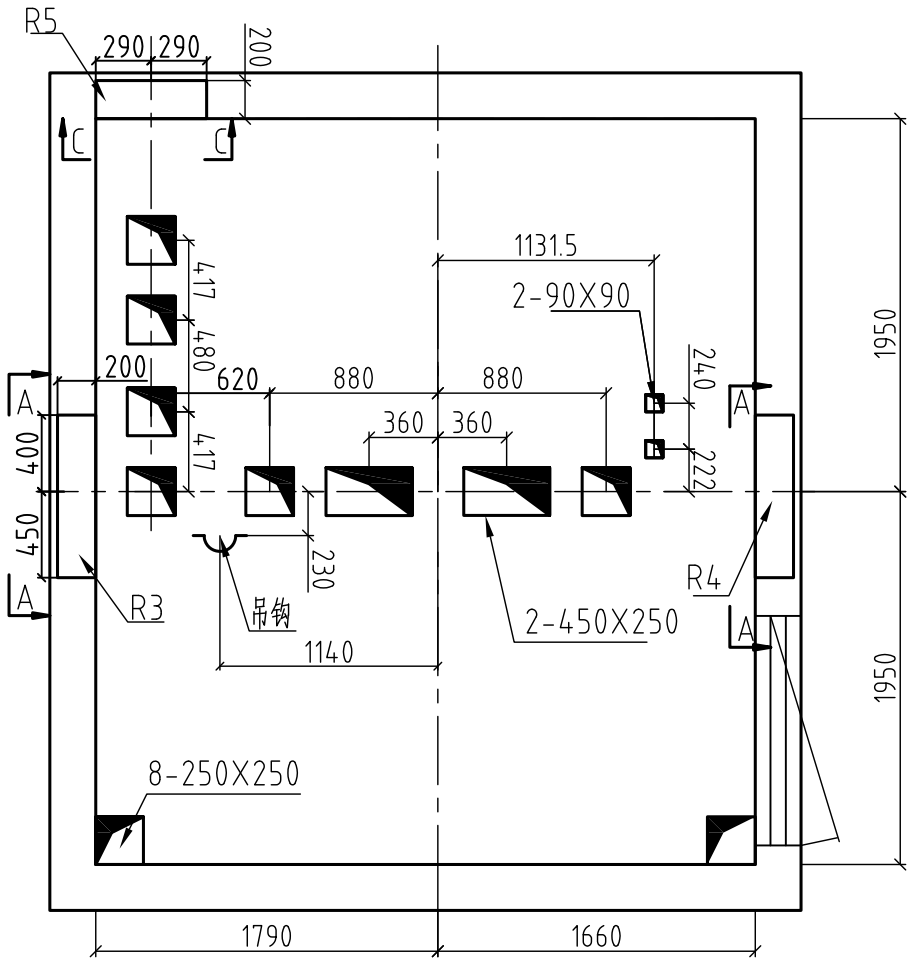

机房留孔图

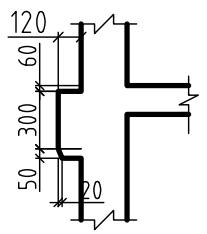

牛腿详图

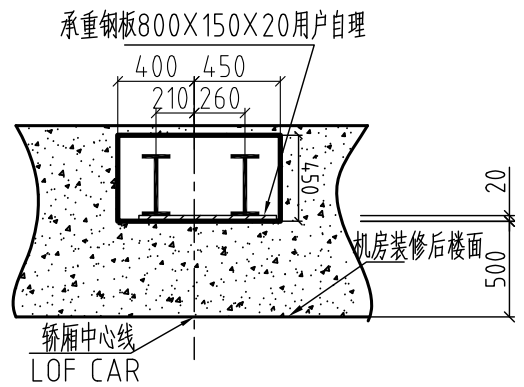

A-A承重洞

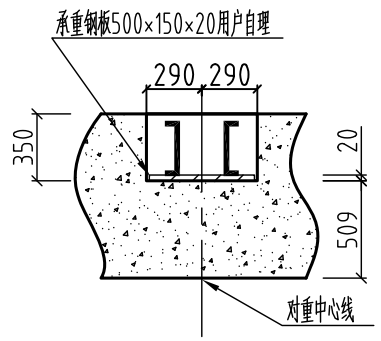

C-C承重洞

支反力(KN)	
R1=	158
R2=	118
R3=	196
R4=	112
R5=	36.8
RR=	123.5

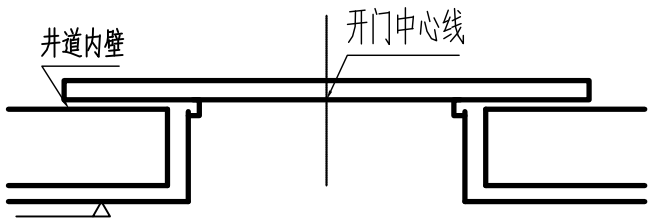

小门套示意图

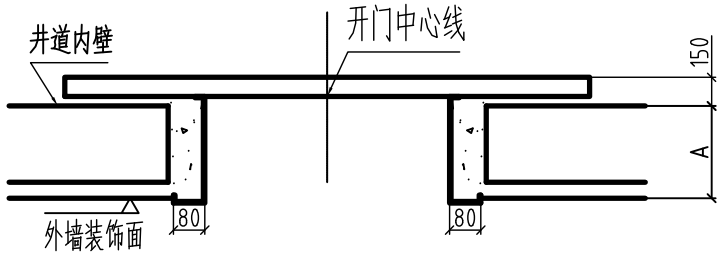

A=井道壁厚度+装饰层厚度
(由用户提供)

大门套示意图

(制作时需填写大门套参数表)

电梯土建技术条件

1、井道内一切建筑必须达到防火要求，不得装设与电梯无关设备、电源等及无关孔洞。
2、井道必须垂直，井道水平尺寸为最小净空尺寸，且垂直误差0~+25mm/0~30m、0~+30mm/30m~60m、0~+50mm/60m以上。
3、当底坑底面下有人员能达到的空间存在，则对重缓冲器能安装在一直延伸到坚固地实心桩墩上,或向电梯厂家询问安装对重安全钳。
4、电梯安装之前，所有层门门洞必须设有高度不小于1.2米的安全防护围封,并应保证需能承受所示各力。
5、封闭式井道根据需要设通风孔（一般在井道顶部和底部），其面积不得小于井道水平面积的1%，通风孔需设防护网。
6、电梯厅门、呼梯显示预留洞及其他预留孔洞在电梯安装完毕时需进行回填装修。
7、电梯井道最好为混凝土结构。如果井道为框架结构，在导轨支架安装处应设置300mm高的混凝土圈梁，并在每层厅门留洞上沿和下沿均设400mm高与井道同宽的混凝土梁。如果井道为实心承重砖墙结构，应在每层厅门留洞上沿和下沿均设400mm高与井道同宽的混凝土梁。
8、当两相邻层门地坎间距超过11米时，其间应设置一不得向井道内开启的安全门，安全门的尺寸不得小于350mm宽1800mm高。
安全门应装设用钥匙开启的锁，当门开启后不用钥匙亦能将其关闭和锁住，即使在锁住情况下也应能在不需要钥匙的情况下从井道内部打开。
9、底坑内应防水，若有积水坑，应设在墙角处。
10、根据技术参数表中的要求，把电源拉到机房并设带保护的开关且上锁。电源波动范围不应超过±7%。电源零线和接地线应分开,且接地电阻值不大于4Ω。
11、图中标明的所有载荷，除特别注明外都包含冲击修正量，井道墙和底坑的强度必需能承受所示各力。
12、图中标明的用户自理（预埋钢板等），需预先设置。
13、机房中的温度应保持在5~40℃，机房应平整且必须能够承受不小于7.0kN每平方米的需能承受所示各力。
14、用户需设立救援值班室，并铺设通往机房的通讯线，当走线距离不大于500米时铺设1根六芯双绞屏蔽线(3X2X0.75mm2),大于500米时铺设1根五类线。
楼面标准值均布活荷载。

用户注意事项

1、土建技术条件为电梯土建布置的重要组成部分，必须严格遵守。未尽事宜，请参阅国家电梯标准GB7588-2003相关条款。
2、如土建未按本条款及布置图施工，由用户负责整改，由此而造成的后果均由用户承担。
3、以上井道尺寸如有变更，请及时以书面形式通知我公司，且要得到我公司认可方能更改。

图纸确认：用户单位完全同意按此图规格尺寸制造

确认：_____

日期：_____

更改处：

姓名	日期	更改情况

项目名称：

合同编号：

土建编号：

绘图:			
校核:			
确定:			
日期:		页号2	共 2 页

注:此图不按比例

版本日期:20140409

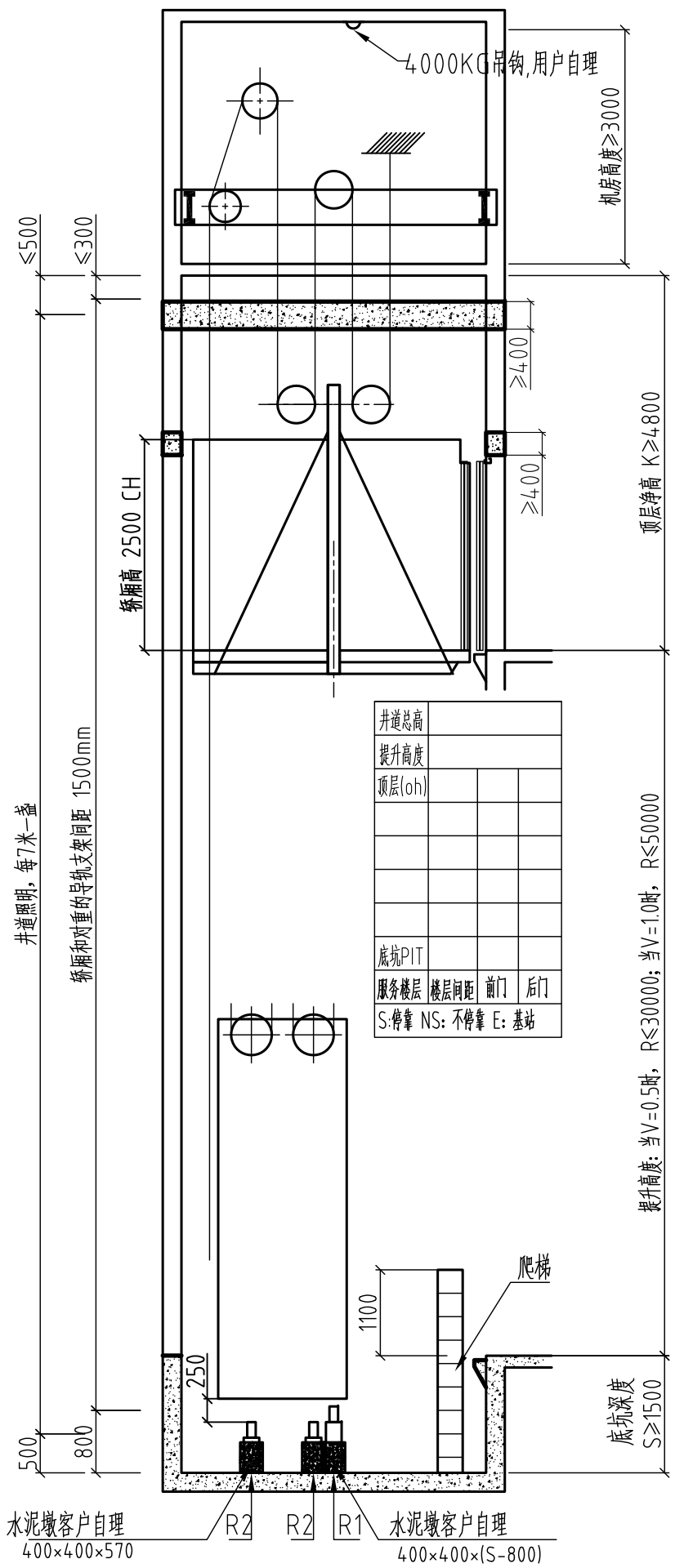

井道总高			
提升高度			
顶层(oh)			
底坑PIT			
服务楼层	楼层间距	前门	后门
S:停靠 NS:不停靠 E:基站			

井道立剖面图

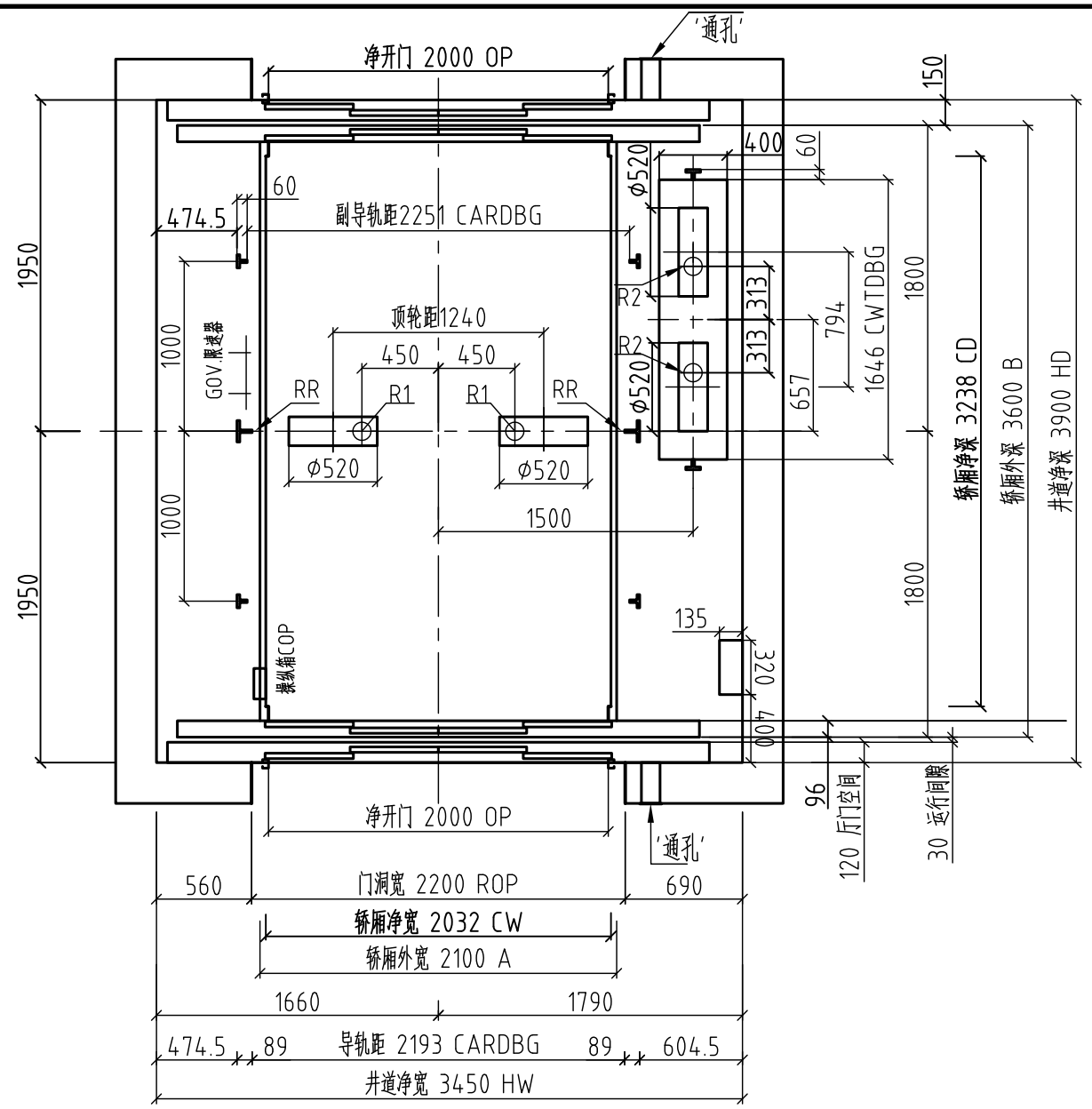

井道平面图

主机相关参数		
额定速度（m/s）	0.5	1.0
主机型号	GETM6.0H	
主机功率（KW）	12.9	25.8
额定电流（A）	34	64
启动电流（A）	68	128

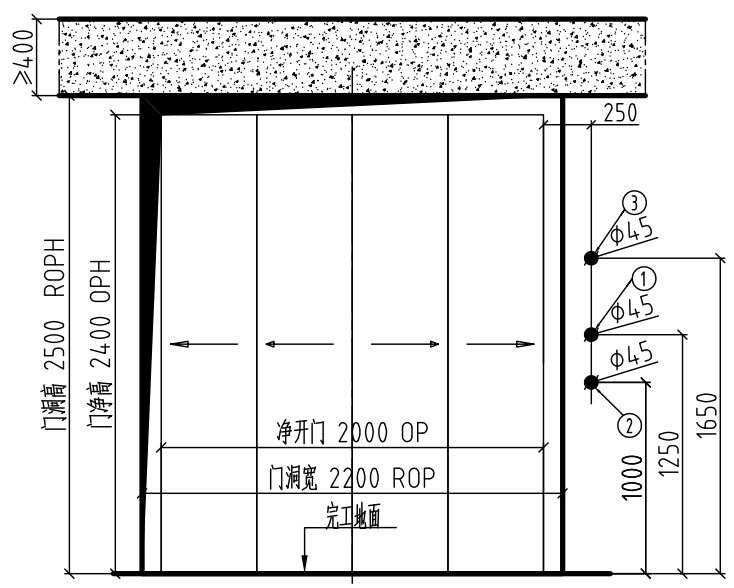

(所有层)

1: 按钮和显示
2:停梯开关，仅基站设置，其余层无此留孔
3:消防开关（若有消防功能），仅基站设置，其余层无此留孔
（建议甲方采用内径Φ45mm的PVC管预留召唤走线通孔）

厅门图

导轨受力:	Fx=
	Fy=

技术参数	
电梯型号	CL200 SE
载重量	4000kg
速度	0.5,1.0 m/s
绳速比	4:1
控制方式	微机
开门方式	中分双折式
最小楼层间距(mm)	OPH+650
动力电源	380V 三相五线制 50HZ
照明及信号电源	220V 50HZ

以下由用户认真填写

井道结构	导轨支架固定方式（用户勾选）	
砖墙 □	预埋板 □	预留孔 □
混凝土 □	膨胀螺栓 □	预埋板 □
砖墙+圈梁 □	膨胀螺栓 □	预留孔 □
钢井道结构 □	焊接支架 □	

图纸确认：用户单位完全同意按此图规格尺寸制造

确认：_____

日期：_____

更改处：

姓名	日期	更改情况

项目名称：

合同编号：

土建编号：

绘图:		
校核:		
确定:		
日期:		页号1 共 2 页

注:此图不按比例

版本日期:20140409

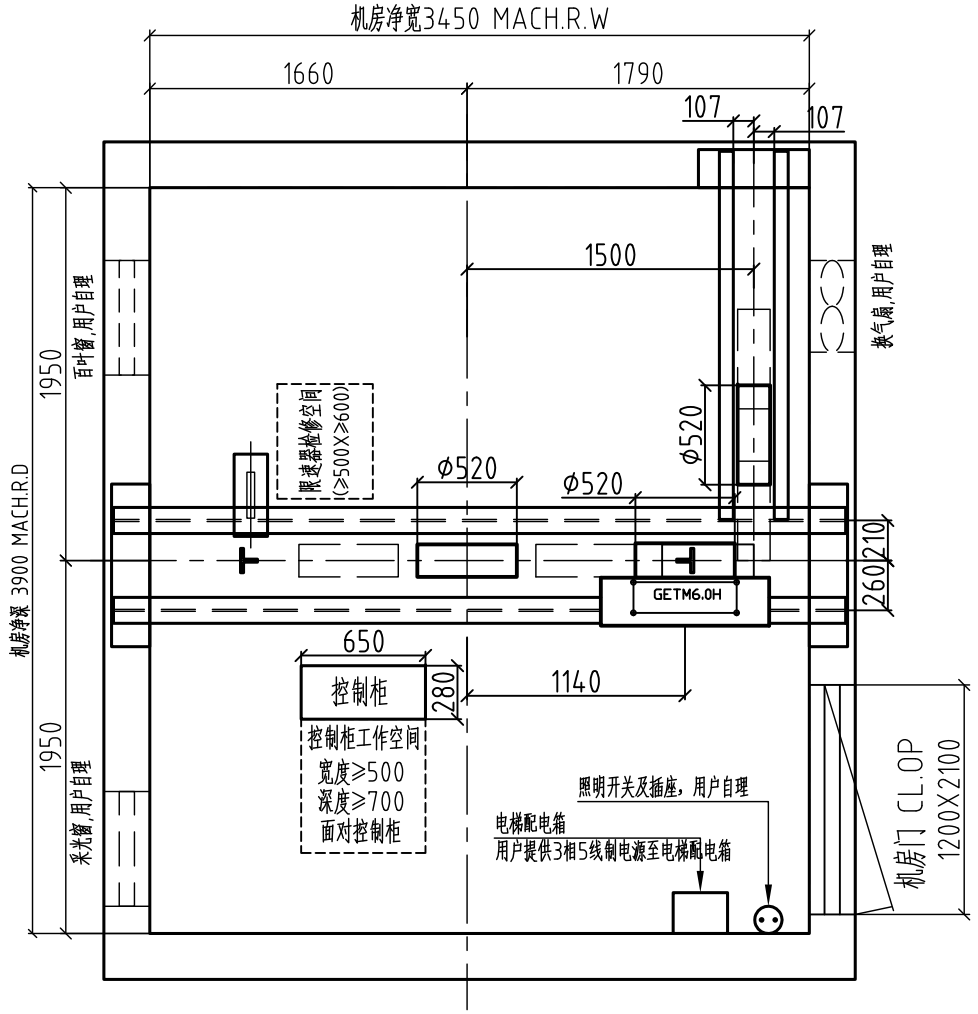

机房平面图

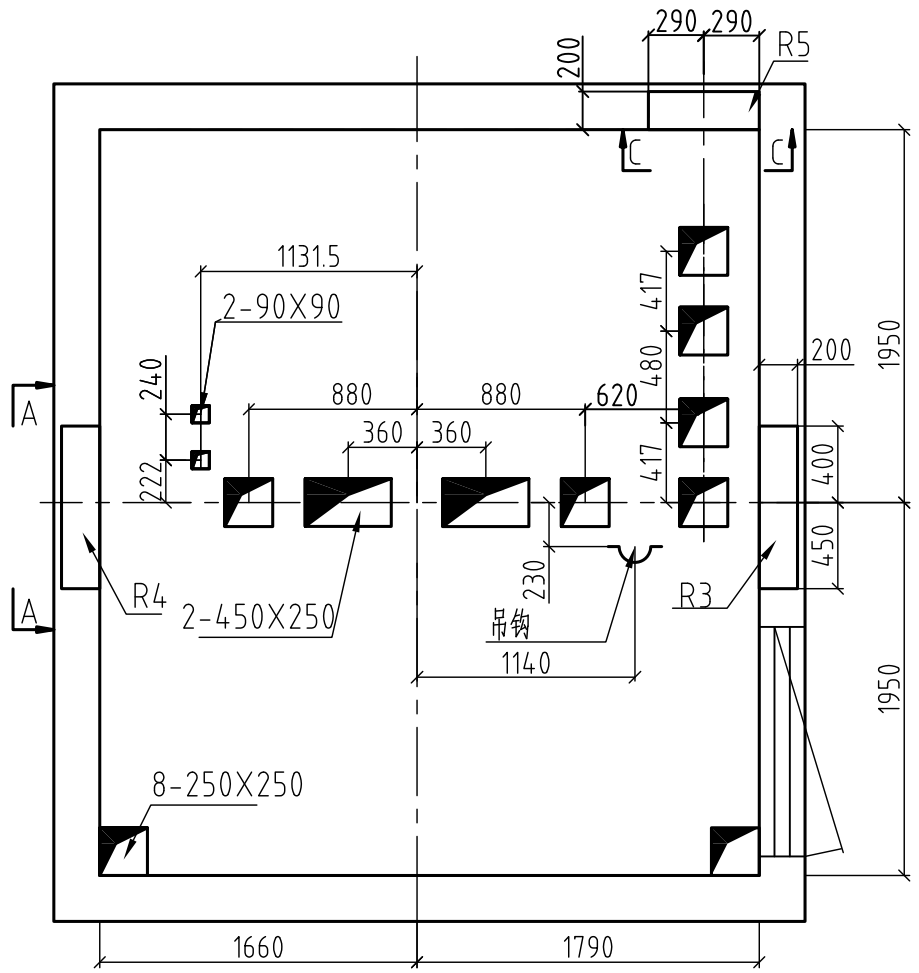

机房留孔图

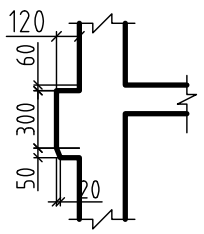

牛腿详图

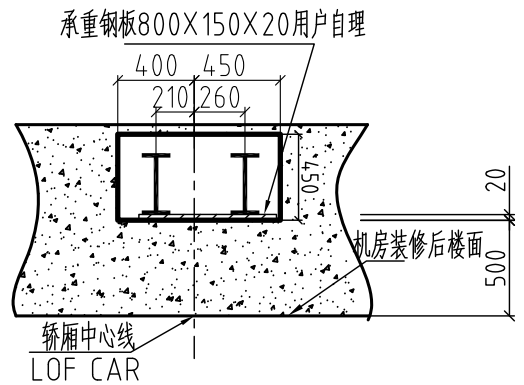

A-A承重洞

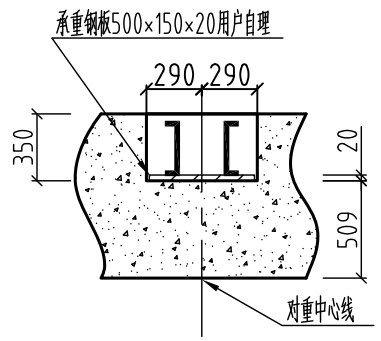

C-C承重洞

支反力(KN)	
R1=	158
R2=	118
R3=	196
R4=	112
R5=	36.8
RR=	123.5

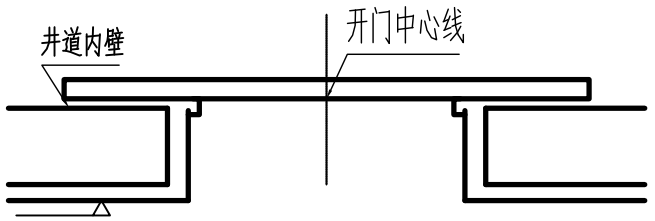

外墙装饰面
(用户自理)

小门套示意图

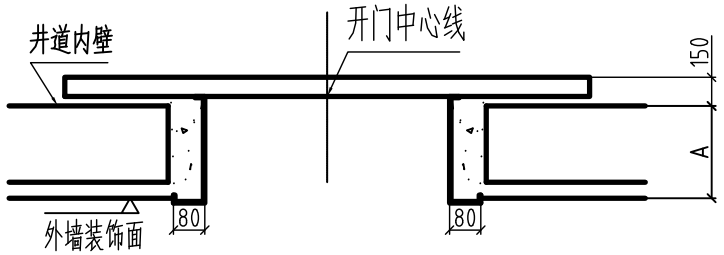

外墙装饰面
(用户自理)

A=井道壁厚度+装饰层厚度
(由用户提供)

大门套示意图

(制作时需填写大门套参数表)

电梯土建技术条件

1、井道内一切建筑必须达到防火要求，不得装设与电梯无关设备、电源等及无关孔洞。
2、井道必须垂直，井道水平尺寸为最小净空尺寸，且垂直误差0~+25mm/0~30m、0~+30mm/30m~60m、0~+50mm/60m以上。
3、当底坑底面下有人员能达到的空间存在，则对重缓冲器能安装在一直延伸到坚固地实心桩墩上,或向电梯厂家询问安装对重安全钳。
4、电梯安装之前，所有层门门洞必须设有高度不小于1.2米的安全防护围封,并应保证需能承受所示各力。
5、封闭式井道根据需要设通风孔（一般在井道顶部和底部），其面积不得小于井道水平面积的1%，通风孔需设防护网。
6、电梯厅门、呼梯显示预留洞及其他预留孔洞在电梯安装完毕时需进行回填装修。
7、电梯井道最好为混凝土结构。如果井道为框架结构，在导轨支架安装处应设置300mm高的混凝土圈梁，并在每层厅门留洞上沿和下沿均设400mm高与井道同宽的混凝土梁。如果井道为实心承重砖墙结构，应在每层厅门留洞上沿和下沿均设400mm高与井道同宽的混凝土梁。
8、当两相邻层门地坎间距超过11米时，其间应设置一不得向井道内开启的安全门，安全门的尺寸不得小于350mm宽1800mm高。
安全门应装设用钥匙开启的锁，当门开启后不用钥匙亦能将其关闭和锁住，即使在锁住情况下也应能在不需要钥匙的情况下从井道内部打开。
9、底坑内应防水，若有积水坑，应设在墙角处。
10、根据技术参数表中的要求，把电源拉到机房并设带保护的开关且上锁。电源波动范围不应超过±7%。电源零线和接地线应分开,且接地电阻值不大于4Ω。
11、图中标明的所有载荷，除特别注明外都包含冲击修正量，井道墙和底坑的强度必需能承受所示各力。
12、图中标明的用户自理（预埋钢板等），需预先设置。
13、机房中的温度应保持在5~40℃，机房应平整且必须能够承受不小于7.0kN每平方米的需能承受所示各力。
14、用户需设立救援值班室，并铺设通往机房的通讯线，当走线距离不大于500米时铺设1根六芯双绞屏蔽线(3X2X0.75mm2),大于500米时铺设1根五类线。
楼面标准值均布活荷载。

用户注意事项

1、土建技术条件为电梯土建布置的重要组成部分，必须严格遵守。未尽事宜，请参阅国家电梯标准GB7588-2003相关条款。
2、如土建未按本条款及布置图施工，由用户负责整改，由此而造成的后果均由用户承担。
3、以上井道尺寸如有变更，请及时以书面形式通知我公司，且要得到我公司认可方能更改。

图纸确认：用户单位完全同意按此图规格尺寸制造

确认：_____

日期：_____

更改处：

姓名	日期	更改情况

项目名称：

合同编号：

土建编号：

绘图:			
校核:			
确定:			
日期:		页号2	共 2 页

注:此图不按比例

版本日期:20140409

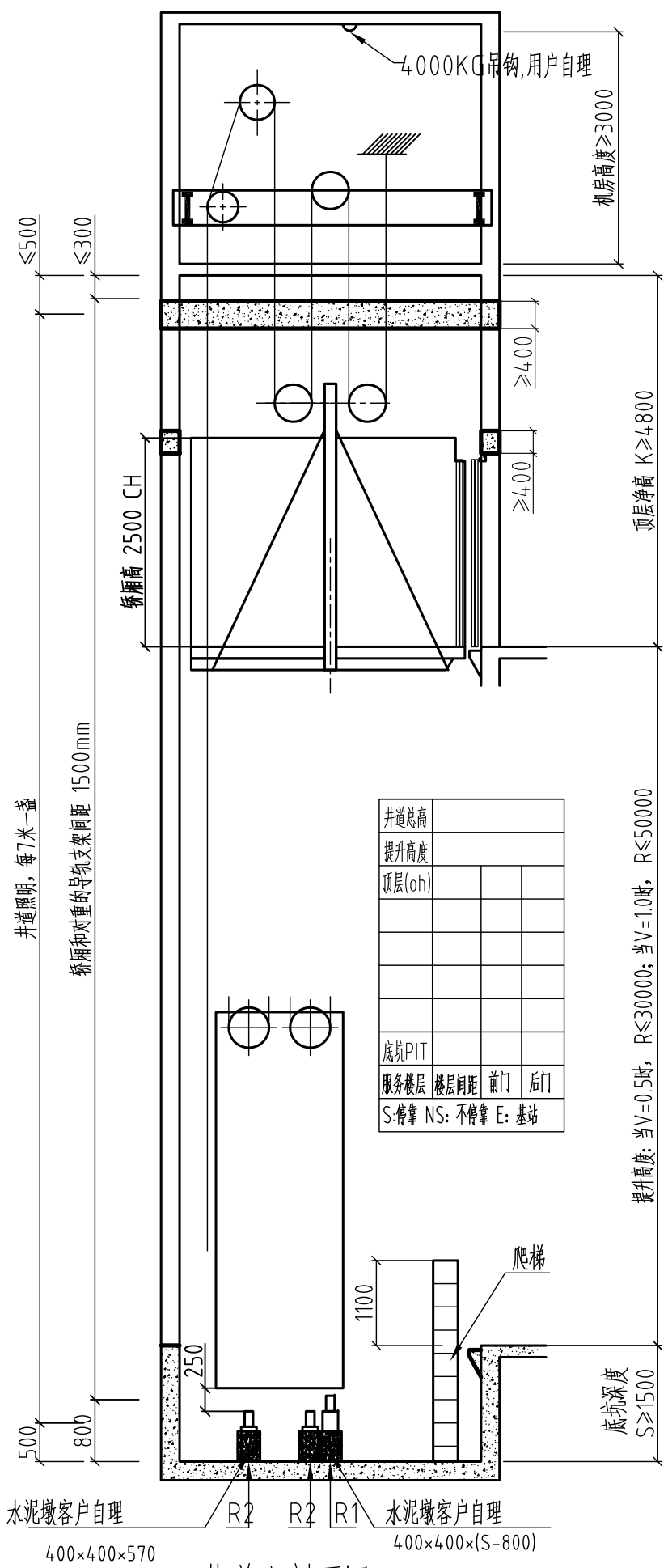

井道总高			
提升高度			
顶层(oh)			
底坑PIT			
服务楼层	楼层间距	前门	后门
S:停靠 NS:不停靠 E:基站			

井道立剖面图

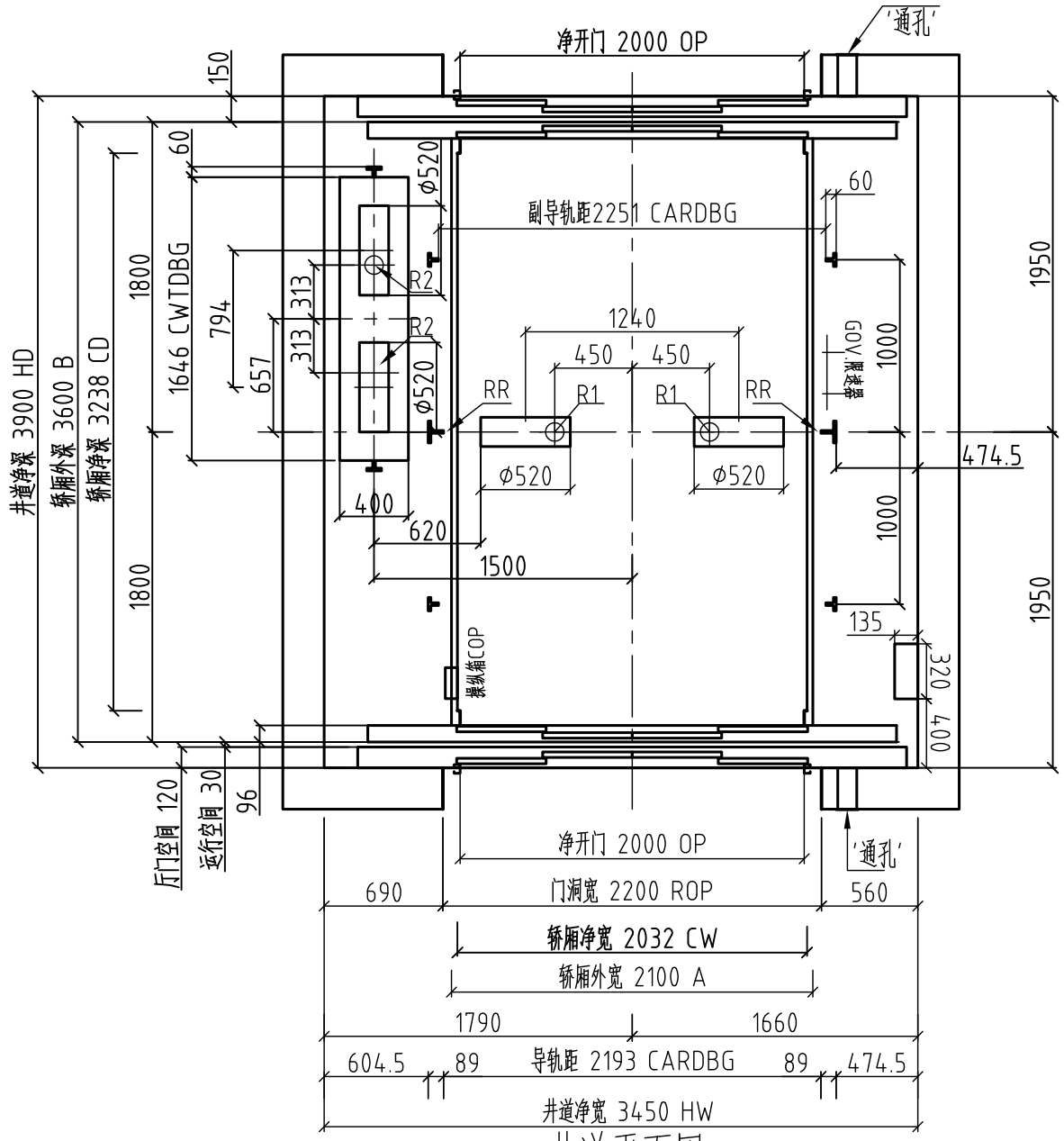

井道平面图

主机相关参数		
额定速度（m/s）	0.5	1.0
主机型号	GETM6.0H	
主机功率（KW）	12.9	25.8
额定电流（A）	34	64
启动电流（A）	68	128

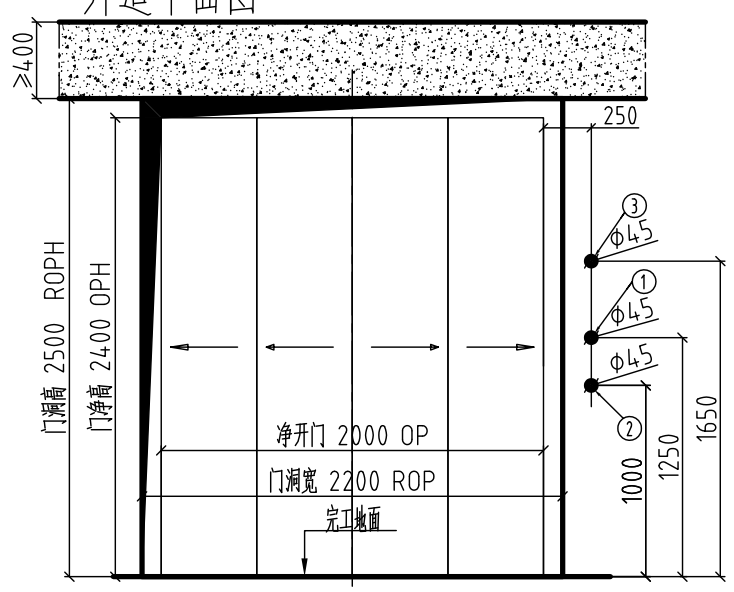

(所有层)

1: 按钮和显示
2:停梯开关，仅基站设置，其余层无此留孔
3:消防开关（若有消防功能），仅基站设置，其余层无此留孔
（建议甲方采用内径Φ45mm的PVC管预留召唤走线通孔）

厅门图

导轨受力:	Fx=
	Fy=

技术参数	
电梯型号	CL200 SE
载重量	4000kg
速度	0.5,1.0 m/s
绳速比	4:1
控制方式	微机
开门方式	中分双折式
最小楼层间距(mm)	OPH+650
动力电源	380V 三相五线制 50HZ
照明及信号电源	220V 50HZ

以下由用户认真填写

井道结构	导轨支架固定方式（用户勾选）	
砖墙 □	预埋板 □	预留孔 □
混凝土 □	膨胀螺栓 □	预埋板 □
砖墙+圈梁 □	膨胀螺栓 □	预留孔 □
钢井道结构 □	焊接支架 □	

图纸确认：用户单位完全同意按此图规格尺寸制造

确认：_____

日期：_____

更改处：

姓名	日期	更改情况

项目名称：

合同编号：

土建编号：

绘图:		
校核:		
确定:		
日期:		页号1 共 2 页

注:此图不按比例

版本日期:20140409

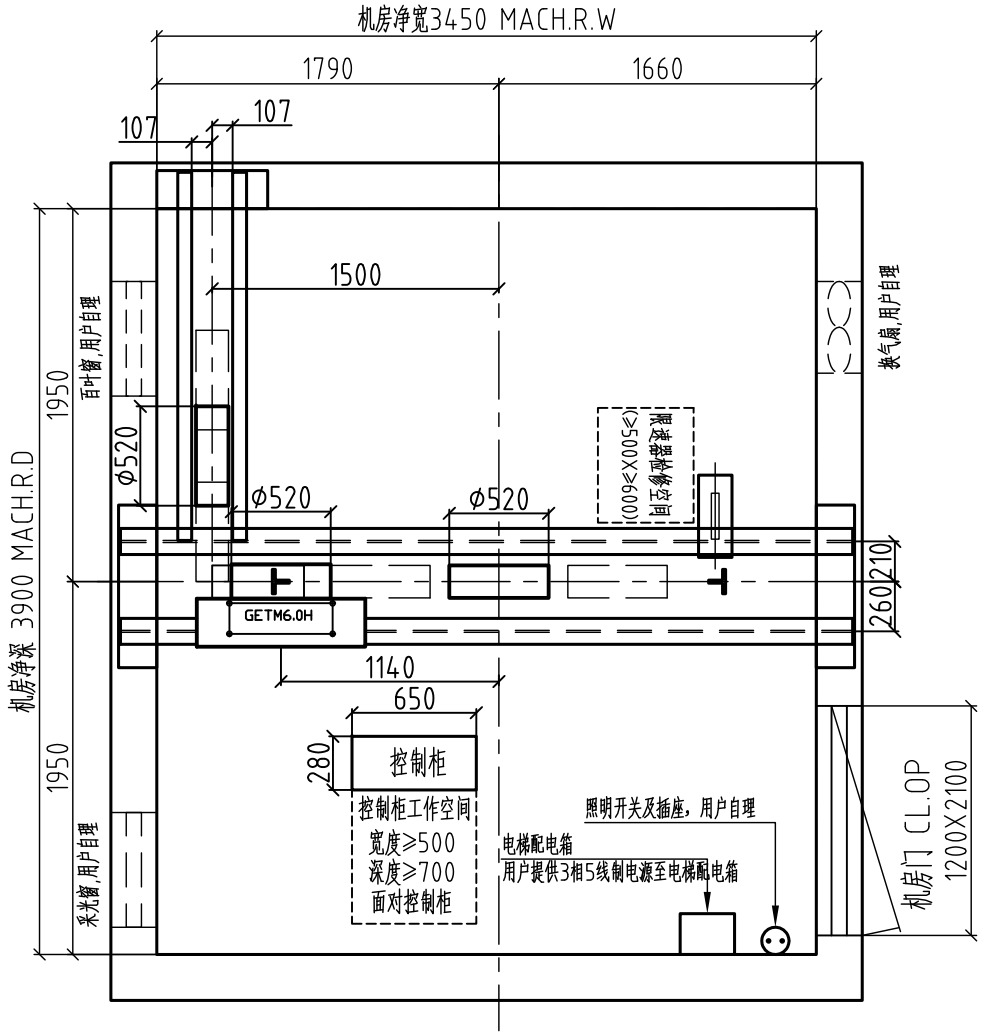

机房平面图

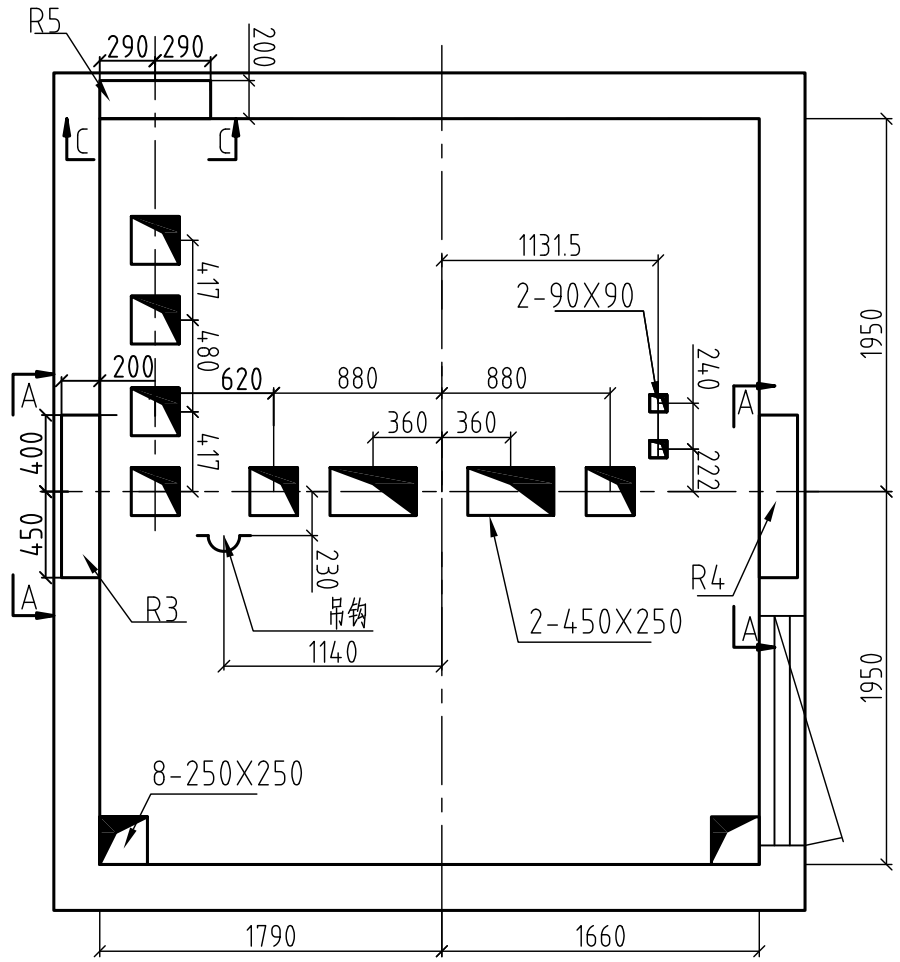

机房留孔图

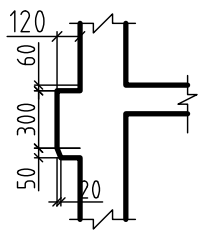

牛腿详图

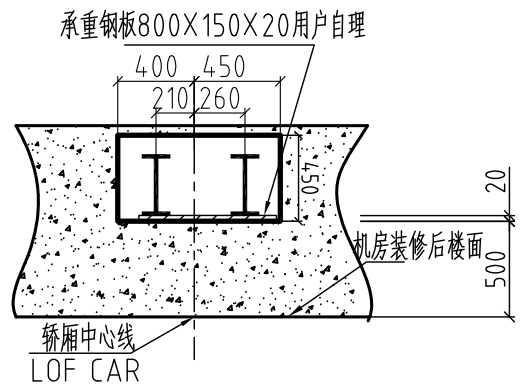

A-A承重洞

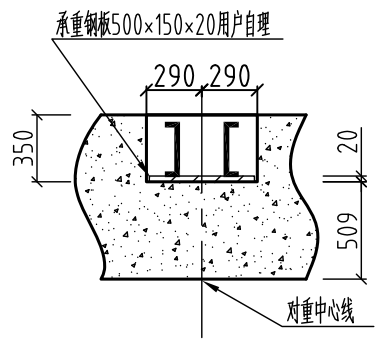

C-C承重洞

支反力(KN)	
R1=	158
R2=	118
R3=	196
R4=	112
R5=	36.8
RR=	123.5

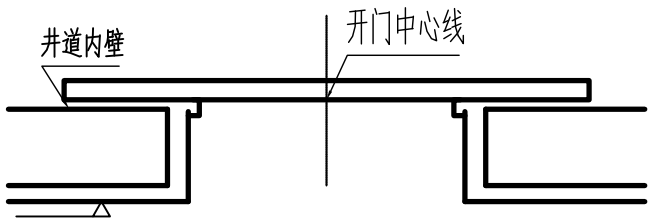

外墙装饰面
(用户自理)

小门套示意图

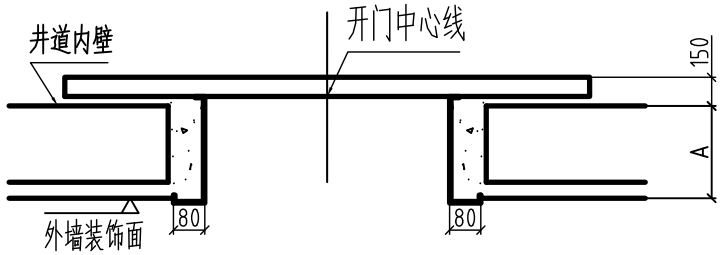

外墙装饰面
(用户自理)

A=井道壁厚度+装饰层厚度
(由用户提供)

大门套示意图

(制作时需填写大门套参数表)

电梯土建技术条件

1、井道内一切建筑必须达到防火要求，不得装设与电梯无关设备、电源等及无关孔洞。
2、井道必须垂直，井道水平尺寸为最小净空尺寸，且垂直误差0~+25mm/0~30m、0~+30mm/30m~60m、0~+50mm/60m以上。
3、当底坑底面下有人员能达到的空间存在，则对重缓冲器能安装在一直延伸到坚固地实心桩墩上,或向电梯厂家询问安装对重安全钳。
4、电梯安装之前，所有层门门洞必须设有高度不小于1.2米的安全防护围封,并应保证需能承受所示各力。
5、封闭式井道根据需要设通风孔（一般在井道顶部和底部），其面积不得小于井道水平面积的1%，通风孔需设防护网。
6、电梯厅门、呼梯显示预留洞及其他预留孔洞在电梯安装完毕时需进行回填装修。
7、电梯井道最好为混凝土结构。如果井道为框架结构，在导轨支架安装处应设置300mm高的混凝土圈梁，并在每层厅门留洞上沿和下沿均设400mm高与井道同宽的混凝土梁。如果井道为实心承重砖墙结构，应在每层厅门留洞上沿和下沿均设400mm高与井道同宽的混凝土梁。
8、当两相邻层门地坎间距超过11米时，其间应设置一不得向井道内开启的安全门，安全门的尺寸不得小于350mm宽1800mm高。
安全门应装设用钥匙开启的锁，当门开启后不用钥匙亦能将其关闭和锁住，即使在锁住情况下也应能在不需要钥匙的情况下从井道内部打开。
9、底坑内应防水，若有积水坑，应设在墙角处。
10、根据技术参数表中的要求，把电源拉到机房并设带保护的开关且上锁。电源波动范围不应超过±7%。电源零线和接地线应分开,且接地电阻值不大于4Ω。
11、图中标明的所有载荷，除特别注明外都包含冲击修正量，井道墙和底坑的强度必需能承受所示各力。
12、图中标明的用户自理（预埋钢板等），需预先设置。
13、机房中的温度应保持在5~40℃，机房应平整且必须能够承受不小于7.0kN每平方米的需能承受所示各力。
14、用户需设立救援值班室，并铺设通往机房的通讯线，当走线距离不大于500米时铺设1根六芯双绞屏蔽线(3X2X0.75mm2),大于500米时铺设1根五类线。
楼面标准值均布活荷载。

用户注意事项

1、土建技术条件为电梯土建布置的重要组成部分，必须严格遵守。未尽事宜，请参阅国家电梯标准GB7588-2003相关条款。
2、如土建未按本条款及布置图施工，由用户负责整改，由此而造成的后果均由用户承担。
3、以上井道尺寸如有变更，请及时以书面形式通知我公司，且要得到我公司认可方能更改。

图纸确认：用户单位完全同意按此图规格尺寸制造

确认：_____

日期：_____

更改处：

姓名	日期	更改情况

项目名称：

合同编号：

土建编号：

绘图:			
校核:			
确定:			
日期:		页号2	共 2 页

注:此图不按比例

版本日期:20140409

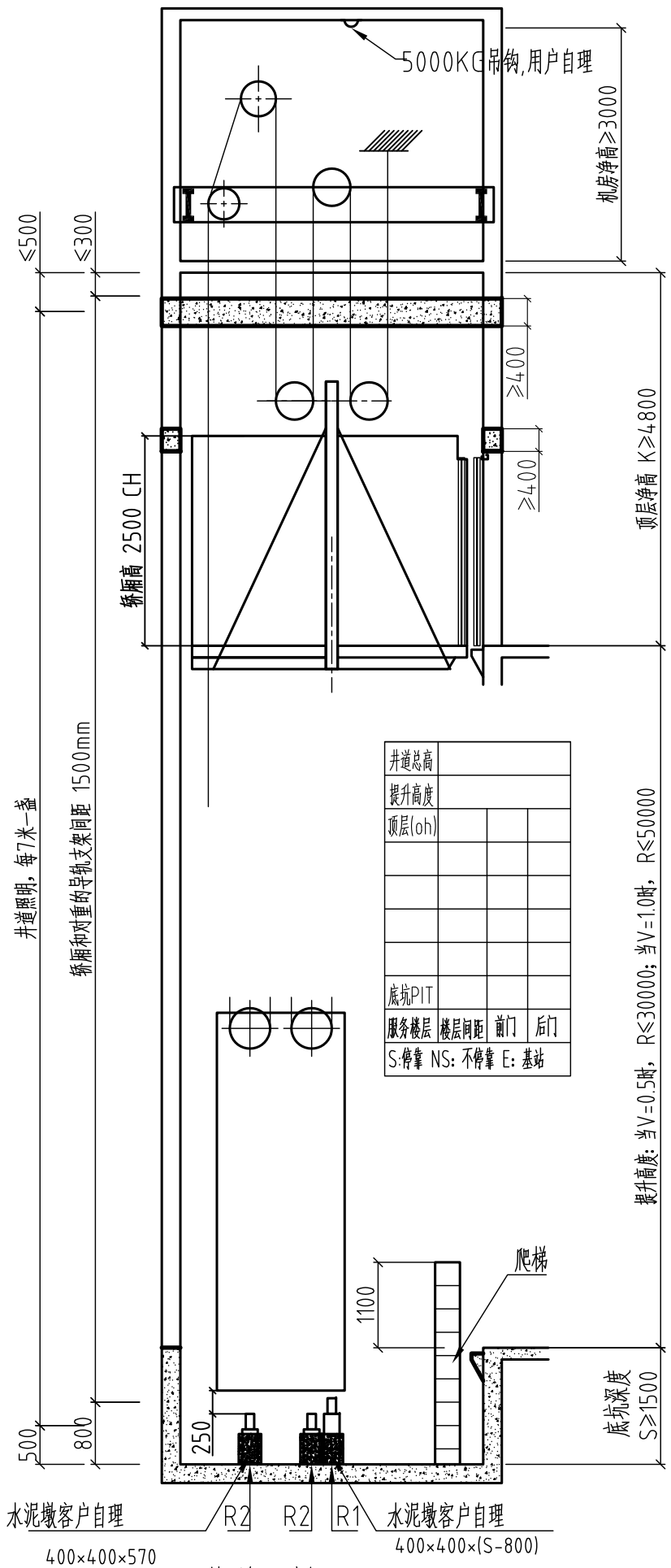

井道总高			
提升高度			
顶层(oh)			
底坑PIT			
服务楼层	楼层间距	前门	后门
S:停靠 NS：不停靠 E：基站			

井道立剖面图

主机相关参数		
额定速度（m/s）	0.5	1.0
主机型号	GETM6.0H	GETM8.0H
主机功率（KW）	15.3	33.4
额定电流（A）	37.5	70
启动电流（A）	75	140

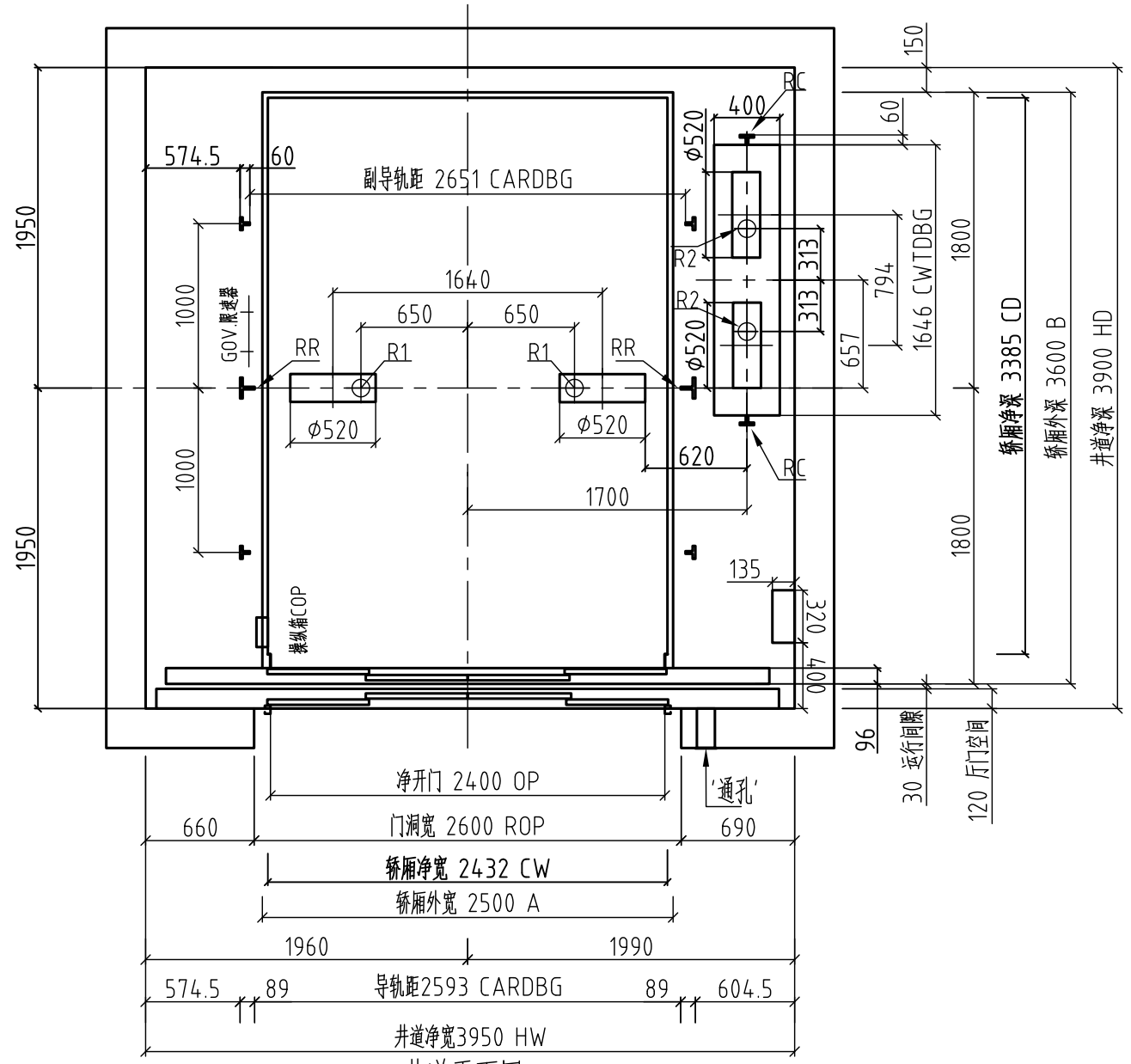

井道平面图

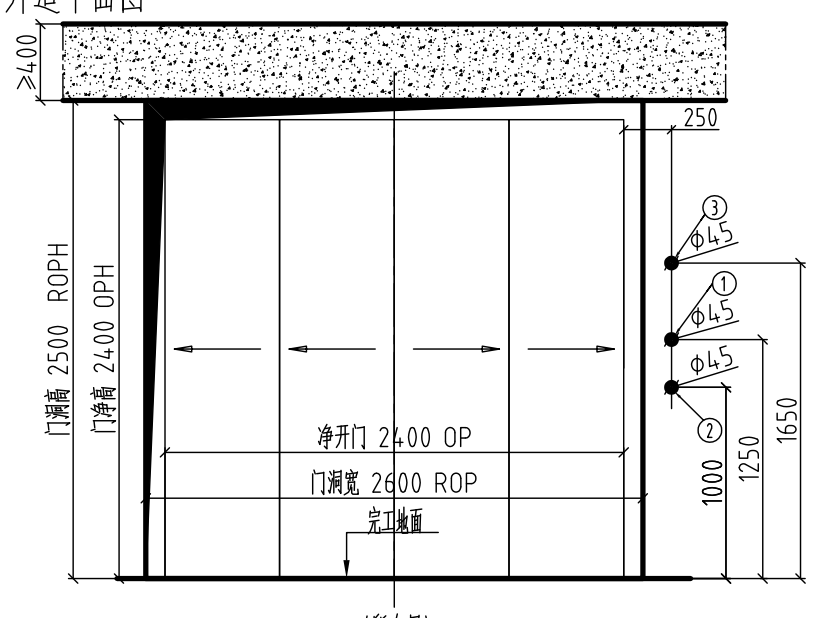

(所有层)

1: 按钮和显示
2:停梯开关，仅基站设置，其余层无此留孔
3:消防开关（若有消防功能），仅基站设置，其余层无此留孔
（建议甲方采用内径Φ45mm的PVC管预留召唤走线通孔）

厅门图

导轨受力:	Fx=
	Fy=

技术参数	
电梯型号	CL200 SE
载重量	5000kg
速度	0.5,1.0 m/s
绳速比	4:1
控制方式	微机
开门方式	中分双折式
最小楼层间距(mm)	OPH+650
动力电源	380V 三相五线制 50HZ
照明及信号电源	220V 50HZ

以下由用户认真填写

井道结构	导轨支架固定方式（用户勾选）	
砖墙 □	预埋板 □	预留孔 □
混凝土 □	膨胀螺栓 □	预埋板 □
砖墙+圈梁 □	膨胀螺栓 □	预留孔 □
钢井道结构 □	焊接支架 □	

图纸确认：用户单位完全同意按此图规格尺寸制造

确认：

日期：

更改处：

姓名	日期	更改情况

项目名称：

合同编号：

土建编号：

绘图:			
校核:			
确定:			
日期:		页号1	共 2 页

注:此图不按比例

版本日期:20140409

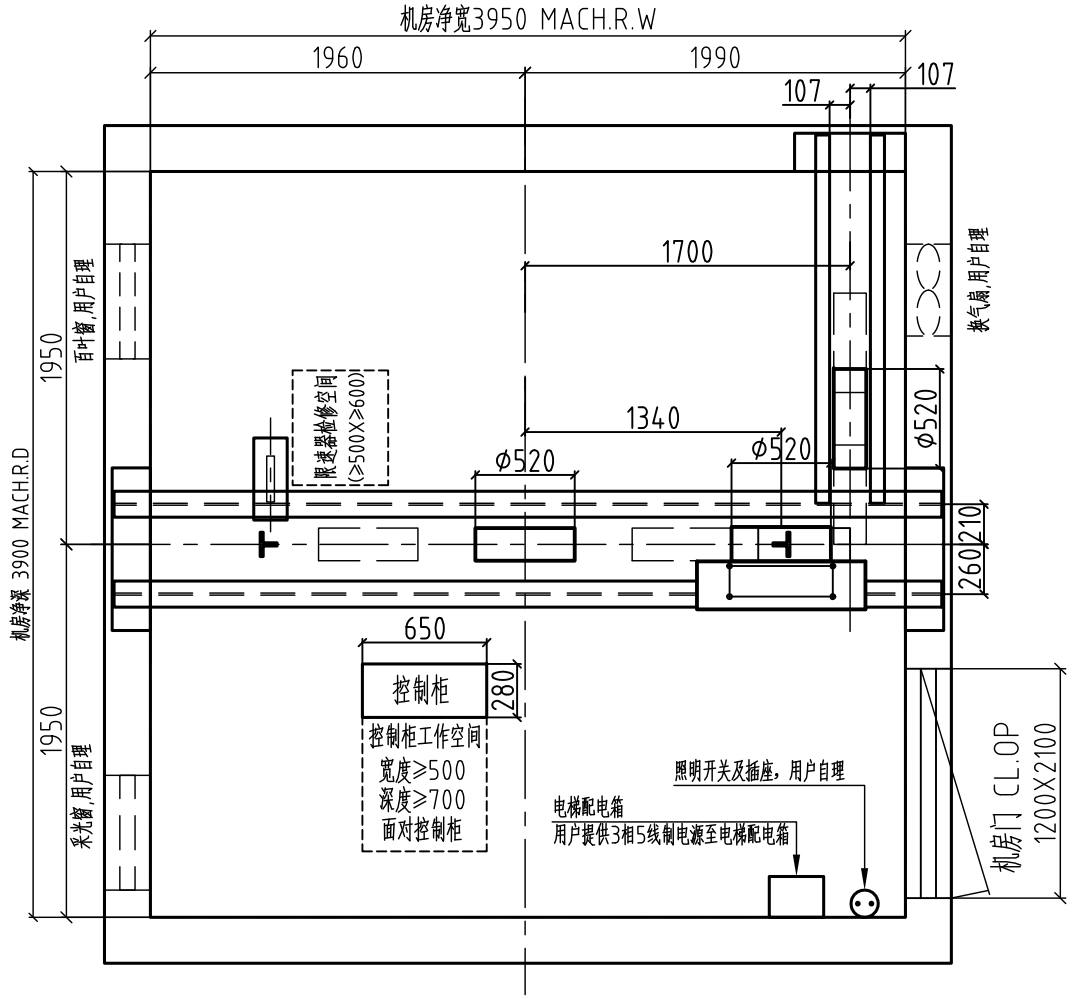

机房平面图

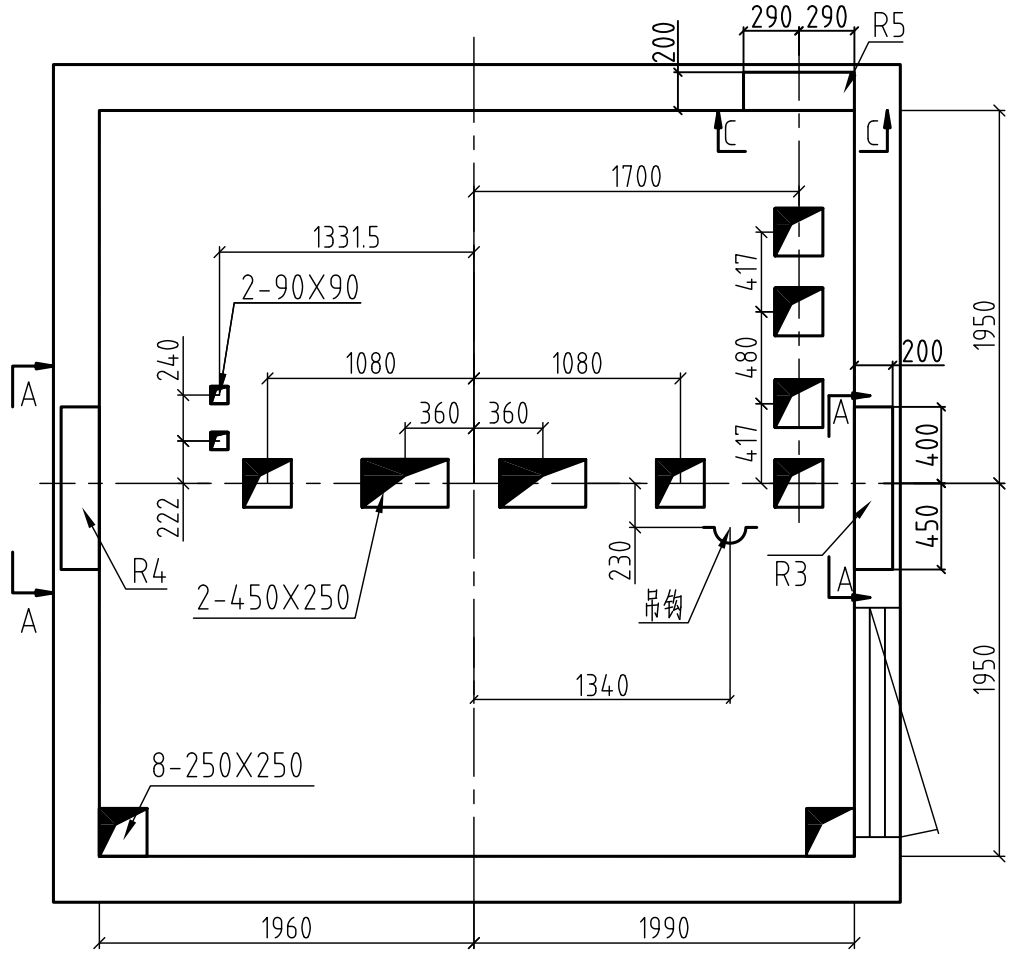

机房留孔图

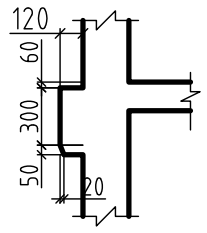

牛腿详图

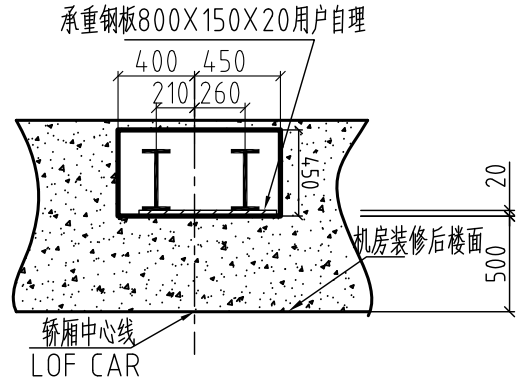

A-A承重洞

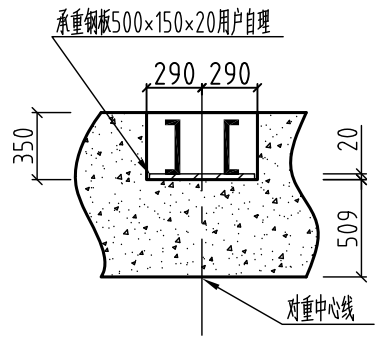

C-C承重洞

支反力(KN)	
R1=	194
R2=	144
R3=	246
R4=	131
R5=	45
RR=	150.5

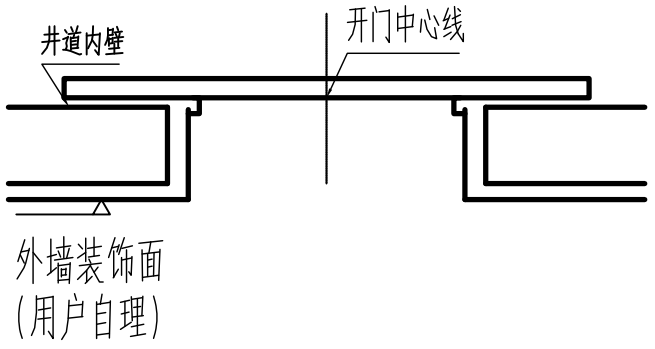

小门套示意图

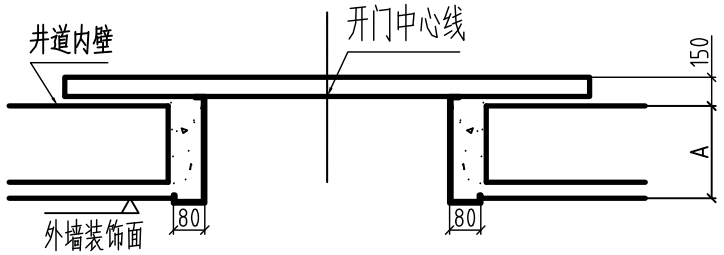

A=井道壁厚度+装饰层厚度
(由用户提供)

大门套示意图

(制作时需填写大门套参数表)

电梯土建技术条件

1、井道内一切建筑必须达到防火要求，不得装设与电梯无关设备、电源等及无关孔洞。
2、井道必须垂直，井道水平尺寸为最小净空尺寸，且垂直误差0~+25mm/0~30m、0~+30mm/30m~60m、0~+50mm/60m以上。
3、当底坑底面下有人员能达到的空间存在，则对重缓冲器能安装在一直延伸到坚固地实心桩墩上,或向电梯厂家询问安装对重安全钳。
4、电梯安装之前，所有层门门洞必须设有高度不小于1.2米的安全防护围封,并应保证需能承受所示各力。
5、封闭式井道根据需要设通风孔（一般在井道顶部和底部），其面积不得小于井道水平面积的1%，通风孔需设防护网。
6、电梯厅门、呼梯显示预留洞及其他预留孔洞在电梯安装完毕时需进行回填装修。
7、电梯井道最好为混凝土结构。如果井道为框架结构，在导轨支架安装处应设置300mm高的混凝土圈梁，并在每层厅门留洞上沿和下沿均设400mm高与井道同宽的混凝土梁。如果井道为实心承重砖墙结构，应在每层厅门留洞上沿和下沿均设400mm高与井道同宽的混凝土梁。
8、当两相邻层门地坎间距超过11米时，其间应设置一不得向井道内开启的安全门，安全门的尺寸不得小于350mm宽1800mm高。
安全门应装设用钥匙开启的锁，当门开启后不用钥匙亦能将其关闭和锁住，即使在锁住情况下也应能在不需要钥匙的情况下从井道内部打开。
9、底坑内应防水，若有积水坑，应设在墙角处。
10、根据技术参数表中的要求，把电源拉到机房并设带保护的开关且上锁。电源波动范围不应超过±7%。电源零线和接地线应分开,且接地电阻值不大于4Ω。
11、图中标明的所有载荷，除特别注明外都包含冲击修正量，井道墙和底坑的强度必需能承受所示各力。
12、图中标明的用户自理（预埋钢板等），需预先设置。
13、机房中的温度应保持在5~40℃，机房应平整且必须能够承受不小于7.0kN每平方米的需能承受所示各力。
14、用户需设立救援值班室，并铺设通往机房的通讯线，当走线距离不大于500米时铺设1根六芯双绞屏蔽线(3X2X0.75mm2),大于500米时铺设1根五类线。
楼面标准值均布活荷载。

用户注意事项

1、土建技术条件为电梯土建布置的重要组成部分，必须严格遵守。未尽事宜，请参阅国家电梯标准GB7588-2003相关条款。
2、如土建未按本条款及布置图施工，由用户负责整改，由此而造成的后果均由用户承担。
3、以上井道尺寸如有变更，请及时以书面形式通知我公司，且要得到我公司认可方能更改。

图纸确认：用户单位完全同意按此图规格尺寸制造

确认：_____

日期：_____

更改处：

姓名	日期	更改情况

项目名称：

合同编号：

土建编号：

绘图:			
校核:			
确定:			
日期:		页号2	共 2 页

注:此图不按比例

版本日期:20140409

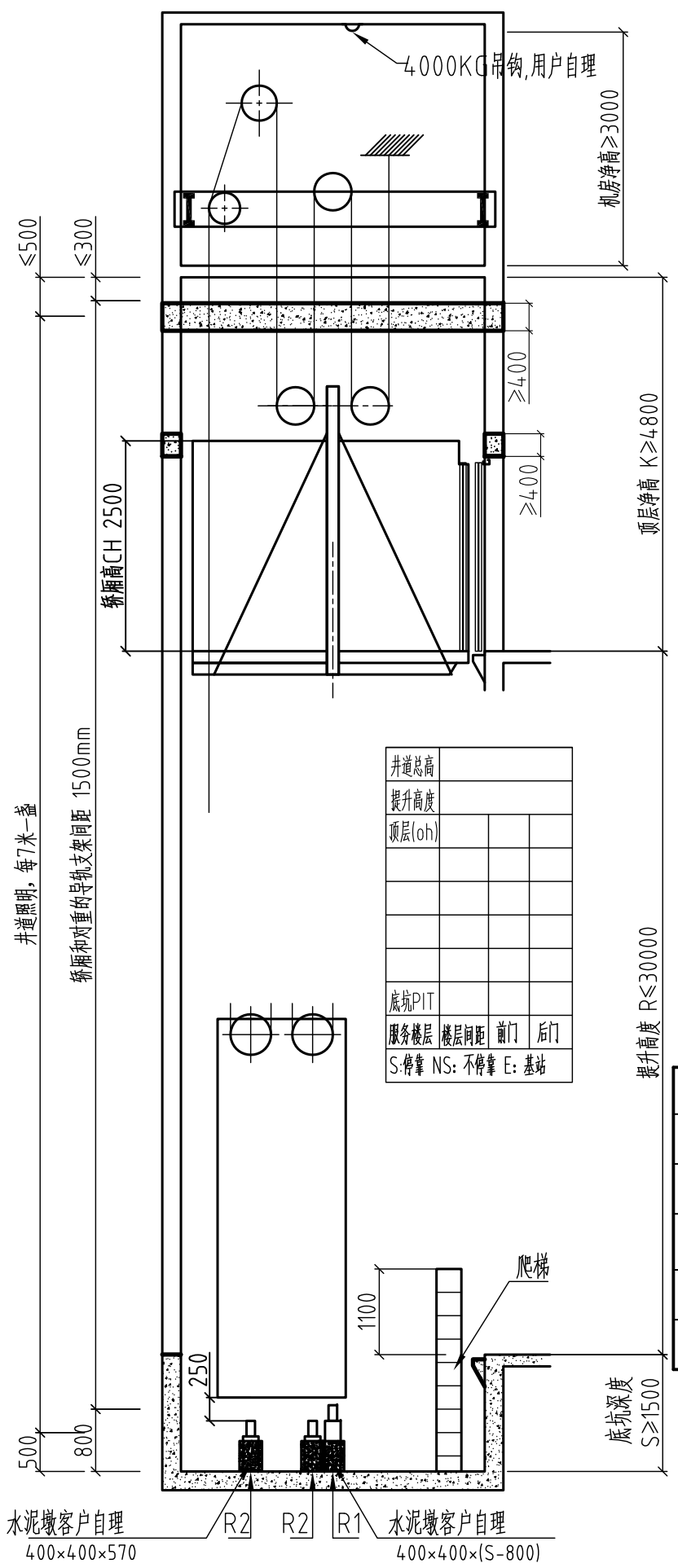

井道总高			
提升高度			
顶层(oh)			
底坑PIT			
服务楼层	楼层间距	前门	后门
S:停靠 NS:不停靠 E:基站			

井道立剖面图

主机相关参数		
额定速度（m/s）	0.5	1.0
主机型号	GETM6.0H	GETM8.0H
主机功率（KW）	15.3	33.4
额定电流（A）	37.5	70
启动电流（A）	75	140

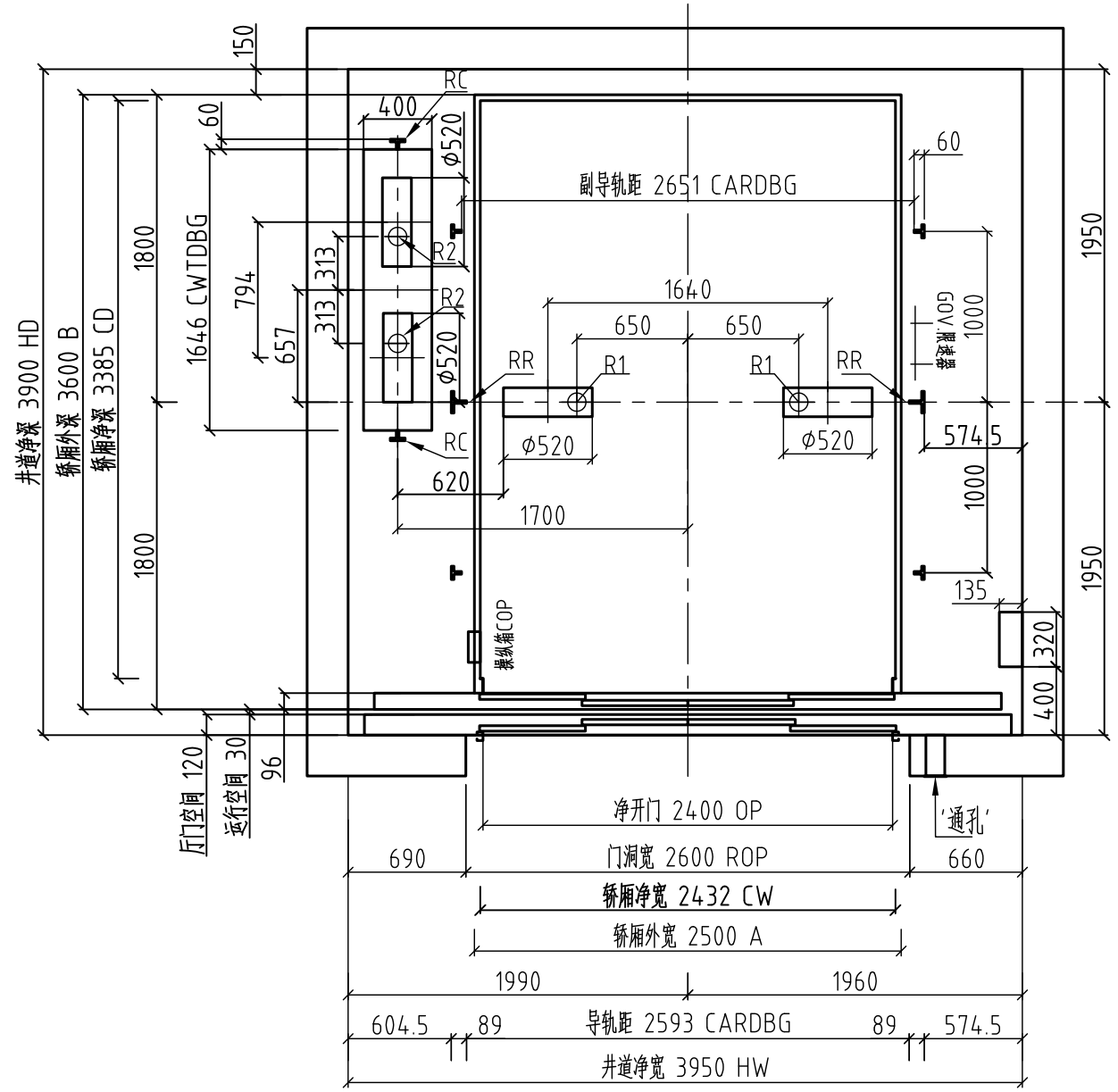

井道平面图

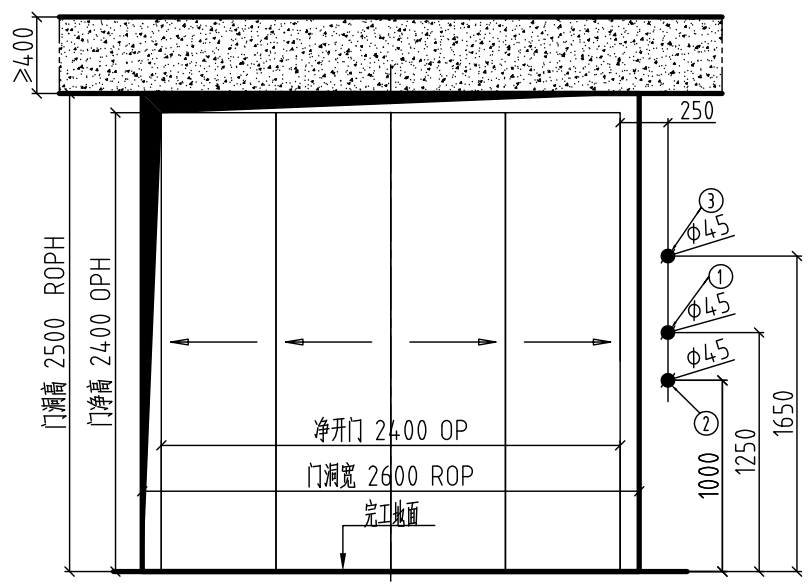

(所有层)

1: 按钮和显示
2:停梯开关，仅基站设置，其余层无此留孔
3:消防开关（若有消防功能），仅基站设置，其余层无此留孔
（建议甲方采用内径φ45mm的PVC管预留召唤走线通孔）

厅门图

导轨受力:	Fx=
	Fy=

技术参数	
电梯型号	CL200 SE
载重量	5000kg
速度	0.5,1.0 m/s
绳速比	4:1
控制方式	微机
开门方式	中分双折式
最小楼层间距(mm)	OPH+650
动力电源	380V 三相五线制 50HZ
照明及信号电源	220V 50HZ

以下由用户认真填写

井道结构	导轨支架固定方式（用户勾选）	
砖墙 □	预埋板 □	预留孔 □
混凝土 □	膨胀螺栓 □	预埋板 □
砖墙+圈梁 □	膨胀螺栓 □	预留孔 □
钢井道结构 □	焊接支架 □	

图纸确认：用户单位完全同意按此图规格尺寸制造

确认：_____

日期：_____

更改处：

姓名	日期	更改情况

项目名称：

合同编号：

土建编号：

绘图:		
校核:		
确定:		
日期:		页号1 共 2 页

注:此图不按比例

版本日期:20140409

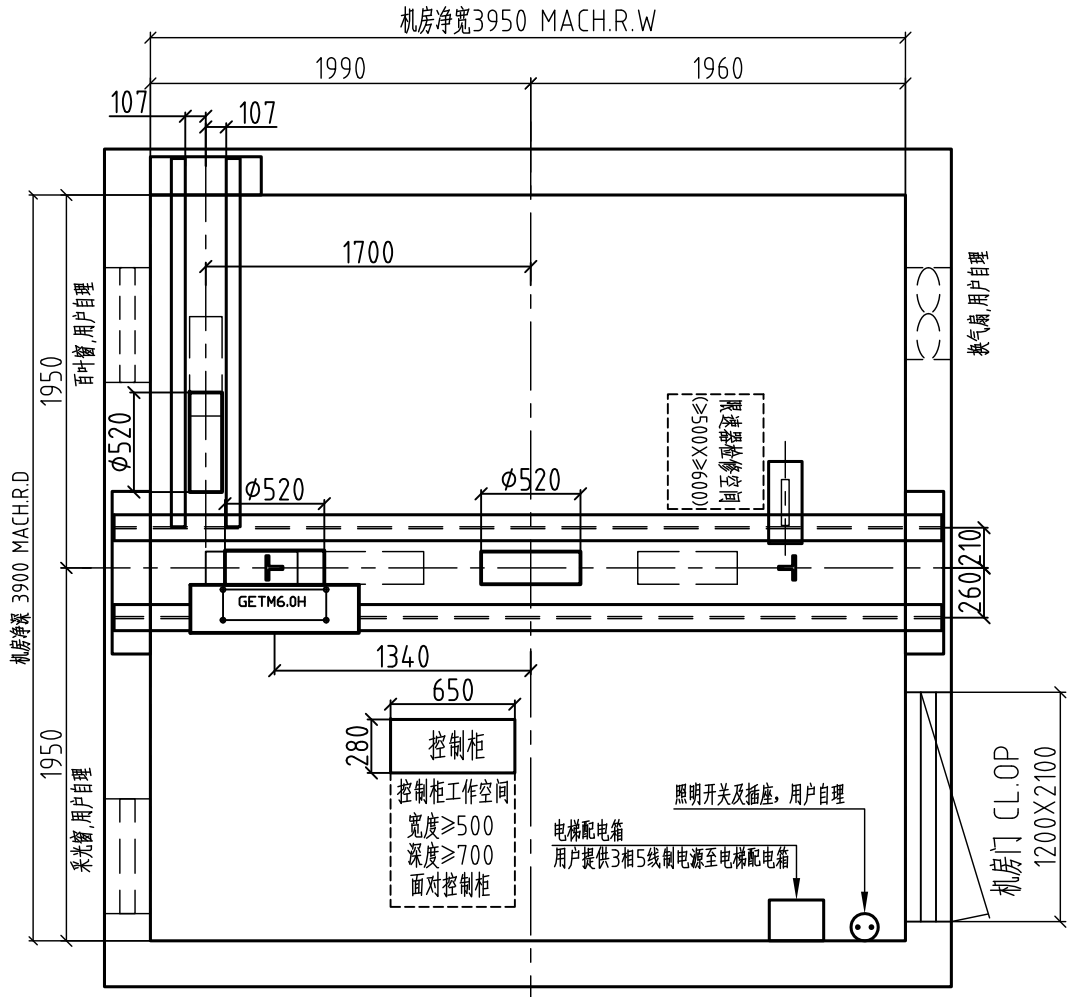

机房平面图

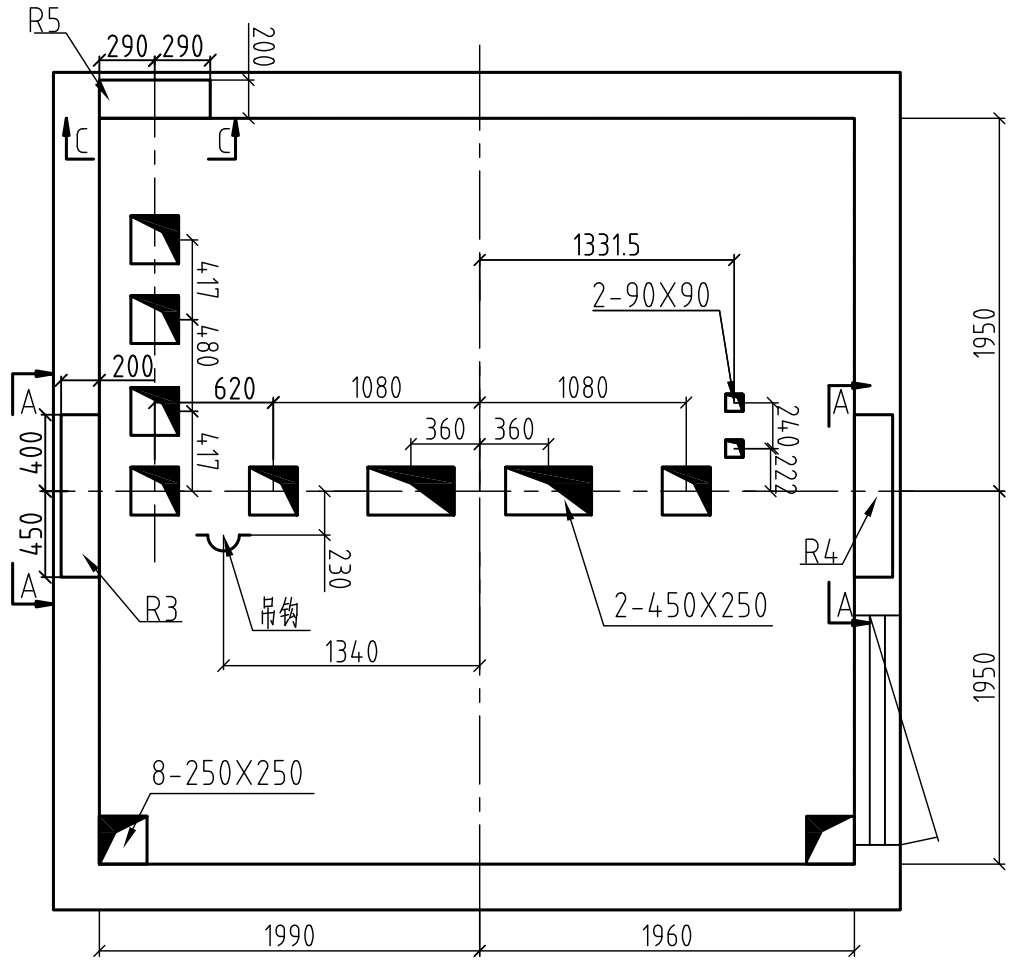

机房留孔图

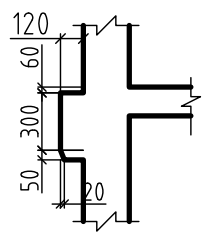

牛腿详图

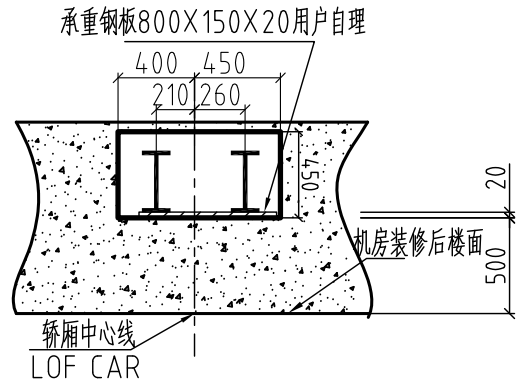

A-A承重洞

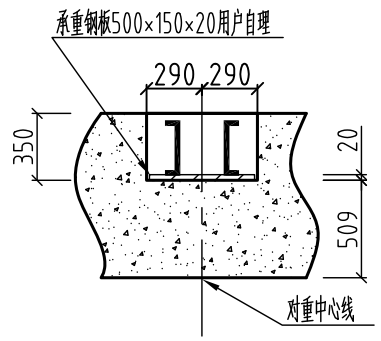

C-C承重洞

支反力(KN)	
R1=	194
R2=	144
R3=	246
R4=	131
R5=	45
RR=	150.5

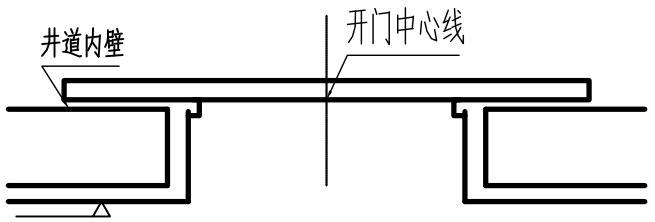

外墙装饰面
(用户自理)

小门套示意图

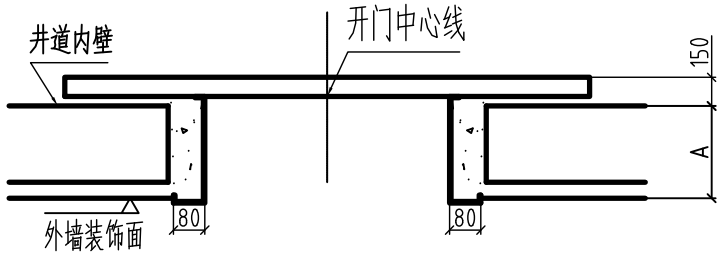

外墙装饰面
(用户自理)

A=井道壁厚度+装饰层厚度
(由用户提供)

大门套示意图

(制作时需填写大门套参数表)

电梯土建技术条件

1、井道内一切建筑必须达到防火要求，不得装设与电梯无关设备、电源等及无关孔洞。
2、井道必须垂直，井道水平尺寸为最小净空尺寸，且垂直误差0~+25mm/0~30m、0~+30mm/30m~60m、0~+50mm/60m以上。
3、当底坑底面下有人员能达到的空间存在，则对重缓冲器能安装在一直延伸到坚固地实心桩墩上,或向电梯厂家询问安装对重安全钳。
4、电梯安装之前，所有层门门洞必须设有高度不小于1.2米的安全防护围封,并应保证需能承受所示各力。
5、封闭式井道根据需要设通风孔（一般在井道顶部和底部），其面积不得小于井道水平面积的1%，通风孔需设防护网。
6、电梯厅门、呼梯显示预留洞及其他预留孔洞在电梯安装完毕时需进行回填装修。
7、电梯井道最好为混凝土结构。如果井道为框架结构，在导轨支架安装处应设置300mm高的混凝土圈梁，并在每层厅门留洞上沿和下沿均设400mm高与井道同宽的混凝土梁。如果井道为实心承重砖墙结构，应在每层厅门留洞上沿和下沿均设400mm高与井道同宽的混凝土梁。
8、当两相邻层门地坎间距超过11米时，其间应设置一不得向井道内开启的安全门，安全门的尺寸不得小于350mm宽1800mm高。
安全门应装设用钥匙开启的锁，当门开启后不用钥匙亦能将其关闭和锁住，即使在锁住情况下也应能在不需要钥匙的情况下从井道内部打开。
9、底坑内应防水，若有积水坑，应设在墙角处。
10、根据技术参数表中的要求，把电源拉到机房并设带保护的开关且上锁。电源波动范围不应超过±7%。电源零线和接地线应分开,且接地电阻值不大于4Ω。
11、图中标明的所有载荷，除特别注明外都包含冲击修正量，井道墙和底坑的强度必需能承受所示各力。
12、图中标明的用户自理（预埋钢板等），需预先设置。
13、机房中的温度应保持在5~40℃，机房应平整且必须能够承受不小于7.0kN每平方米的需能承受所示各力。
14、用户需设立救援值班室，并铺设通往机房的通讯线，当走线距离不大于500米时铺设1根六芯双绞屏蔽线(3X2X0.75mm2),大于500米时铺设1根五类线。
楼面标准值均布活荷载。

用户注意事项

1、土建技术条件为电梯土建布置的重要组成部分，必须严格遵守。未尽事宜，请参阅国家电梯标准GB7588-2003相关条款。
2、如土建未按本条款及布置图施工，由用户负责整改，由此而造成的后果均由用户承担。
3、以上井道尺寸如有变更，请及时以书面形式通知我公司，且要得到我公司认可方能更改。

图纸确认：用户单位完全同意按此图规格尺寸制造

确认：_____

日期：_____

更改处：

姓名	日期	更改情况

项目名称：

合同编号：

土建编号：

绘图:			
校核:			
确定:			
日期:		页号2	共 2 页

注:此图不按比例

版本日期:20140409

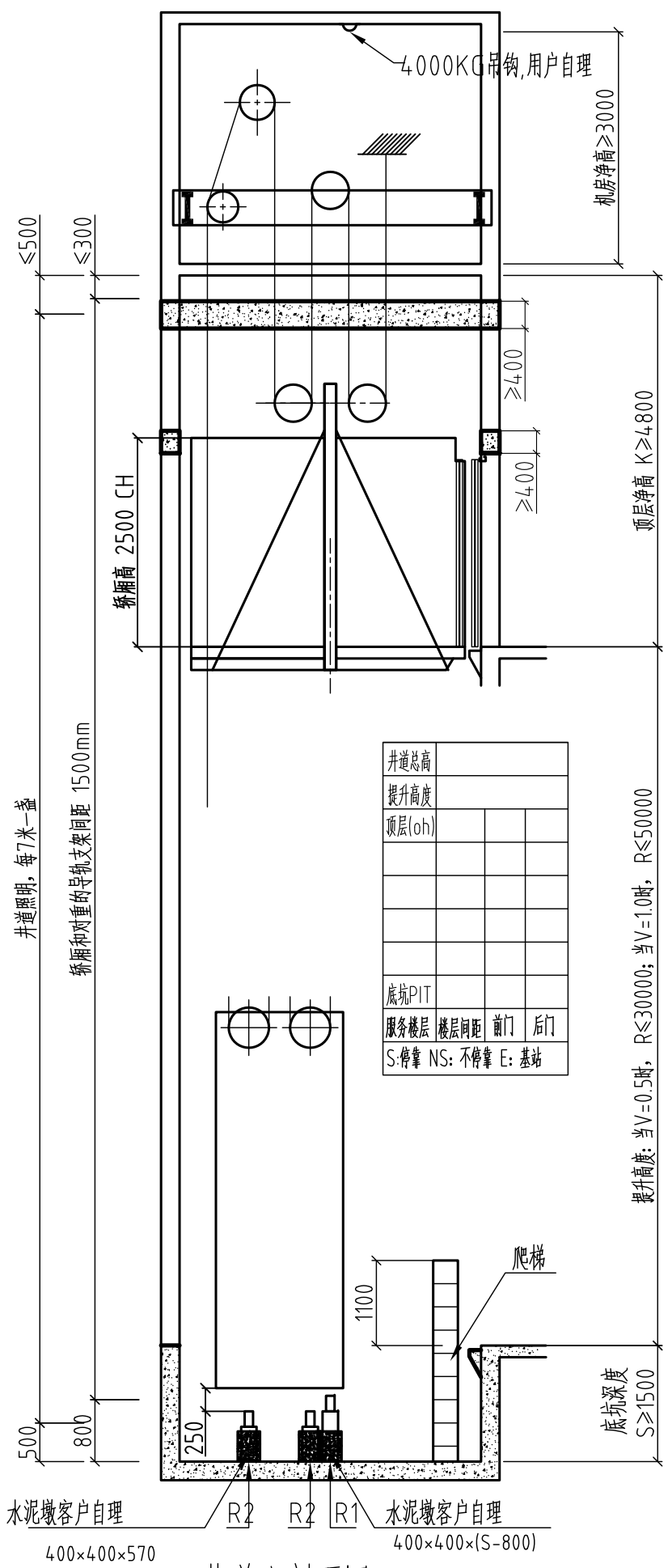

井道总高			
提升高度			
顶层(oh)			
底坑PIT			
服务楼层	楼层间距	前门	后门
S:停靠 NS:不停靠 E:基站			

井道立剖面图

主机相关参数		
额定速度（m/s）	0.5	1.0
主机型号	GETM6.0H	GETM8.0H
主机功率（KW）	15.3	33.4
额定电流（A）	37.5	70
启动电流（A）	75	140

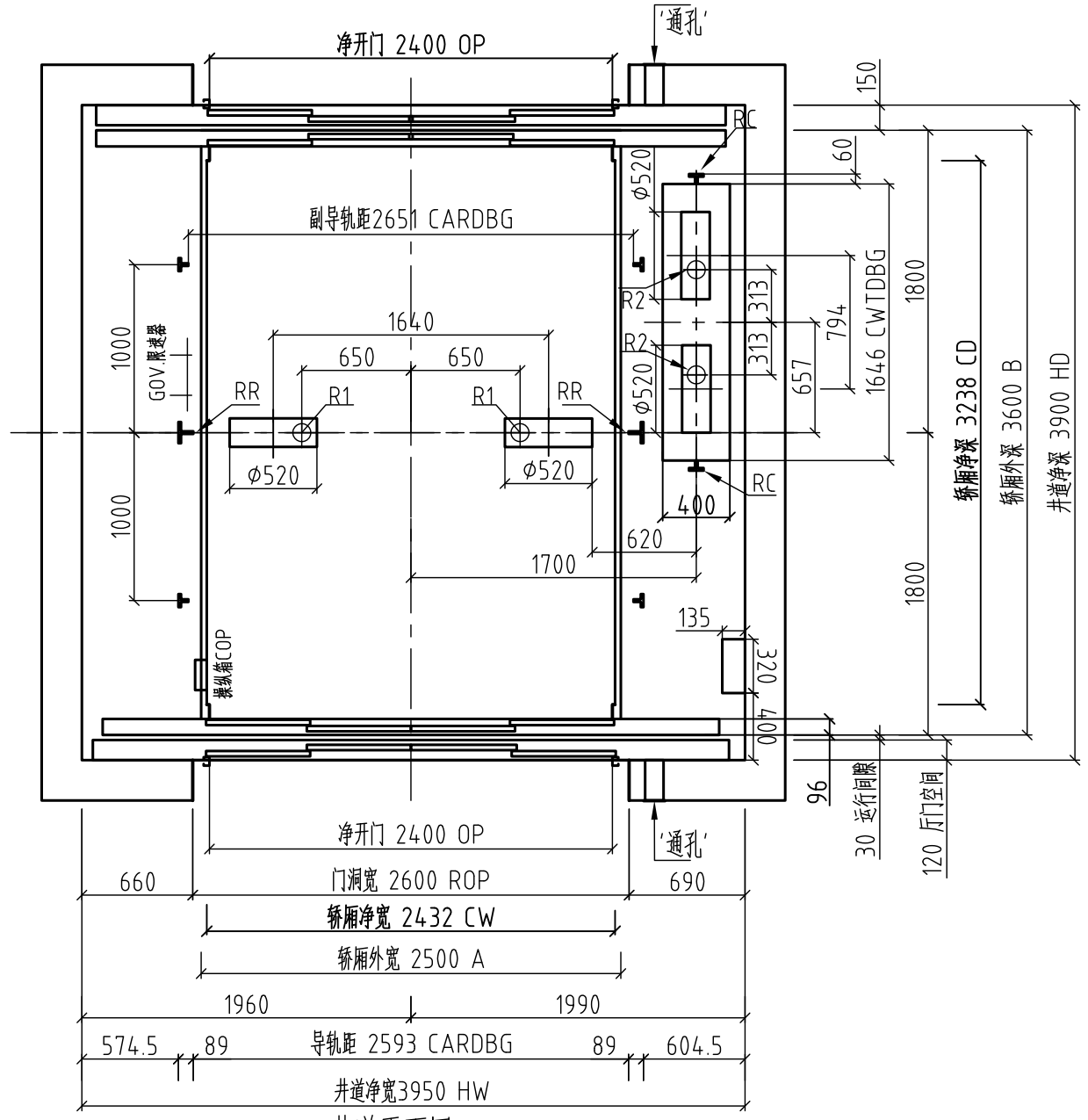

井道平面图

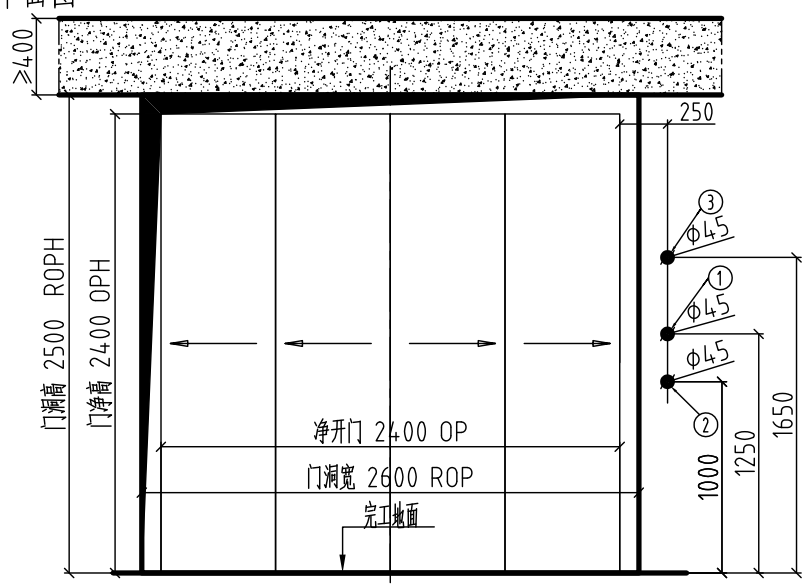

(所有层)

1: 按钮和显示
2:停梯开关，仅基站设置，其余层无此留孔
3:消防开关（若有消防功能），仅基站设置，其余层无此留孔
（建议甲方采用内径Φ45mm的PVC管预留召唤走线通孔）

厅门图

导轨受力:	Fx=
	Fy=

技术参数	
电梯型号	CL200 SE
载重量	5000kg
速度	0.5,1.0 m/s
绳速比	4:1
控制方式	微机
开门方式	中分双折式
最小楼层间距(mm)	OPH+650
动力电源	380V 三相五线制 50HZ
照明及信号电源	220V 50HZ

以下由用户认真填写

井道结构	导轨支架固定方式（用户勾选）	
砖墙 □	预埋板 □	预留孔 □
混凝土 □	膨胀螺栓 □	预埋板 □
砖墙+圈梁 □	膨胀螺栓 □	预留孔 □
钢井道结构 □	焊接支架 □	

图纸确认：用户单位完全同意按此图规格尺寸制造

确认：_____

日期：_____

更改处：

姓名	日期	更改情况

项目名称：

合同编号：

土建编号：

绘图:			
校核:			
确定:			
日期:		页号1	共 2 页

注:此图不按比例

版本日期:20140409

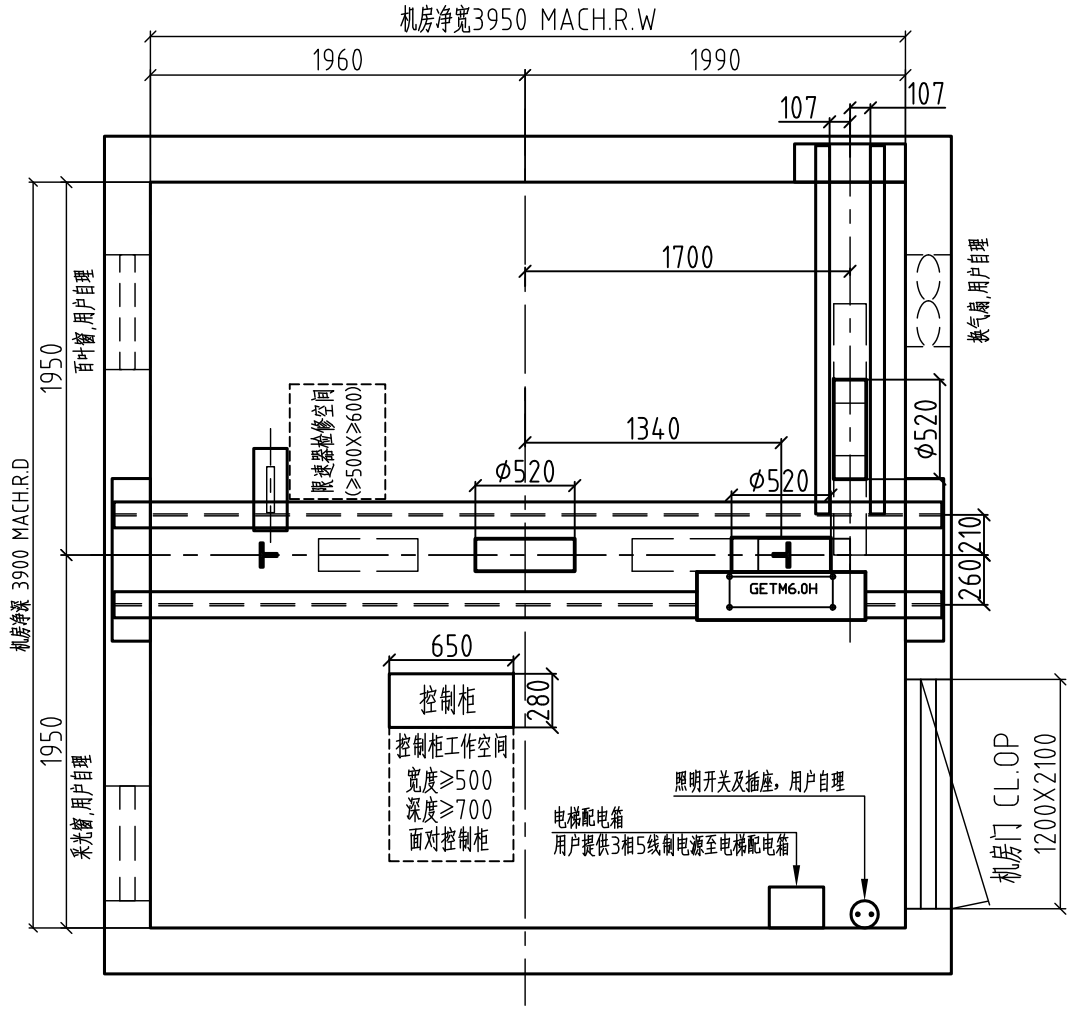

机房平面图

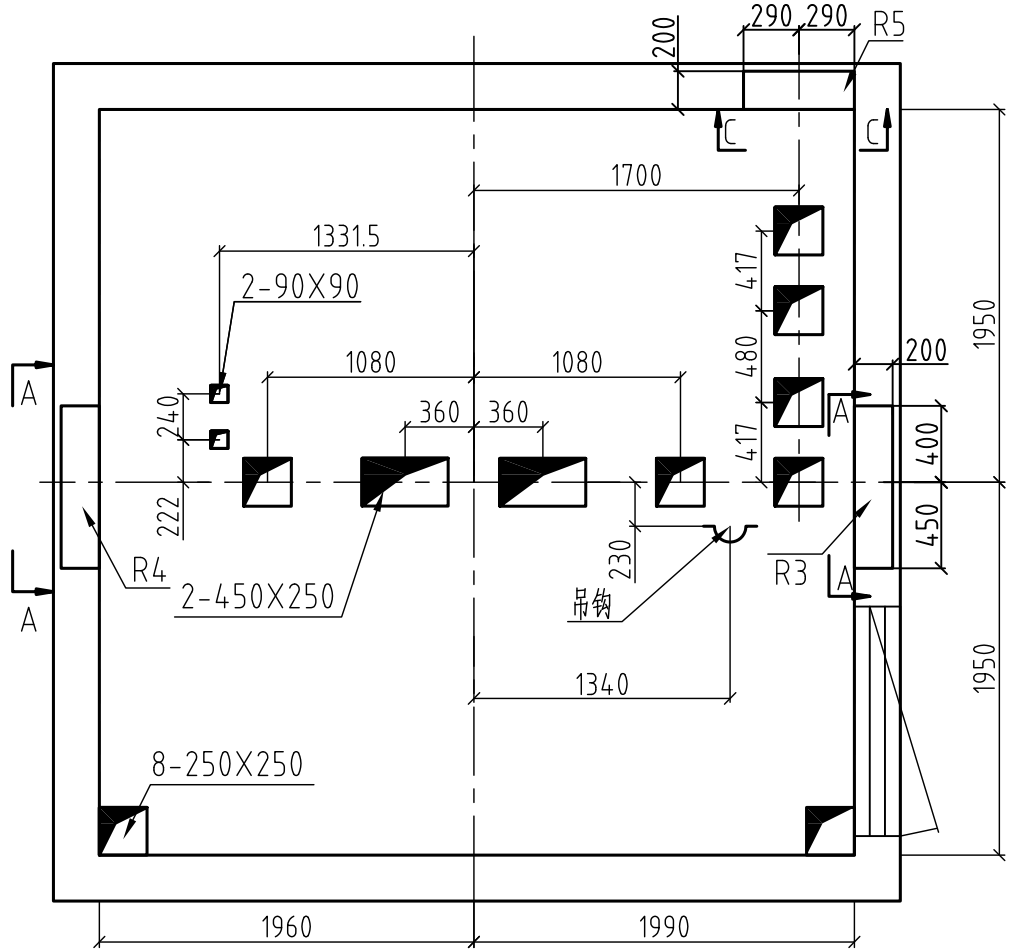

机房留孔图

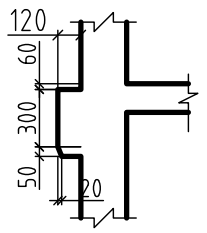

牛腿详图

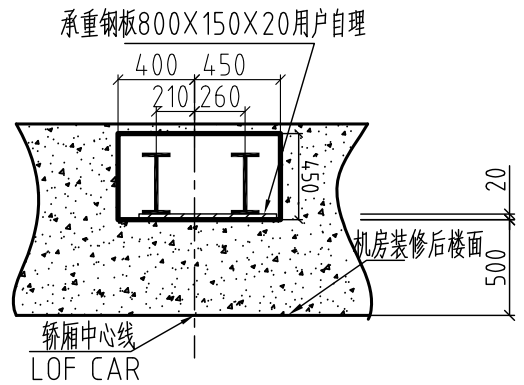

A-A承重洞

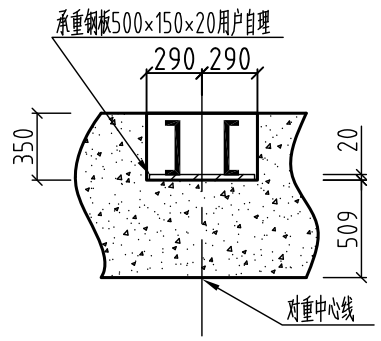

C-C承重洞

支反力(KN)	
R1=	194
R2=	144
R3=	246
R4=	131
R5=	45
RR=	150.5

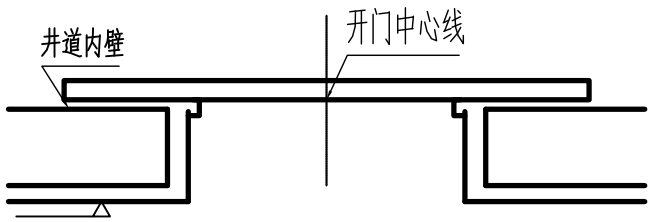

外墙装饰面
(用户自理)

小门套示意图

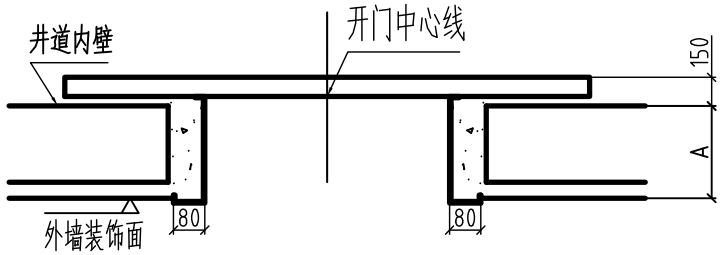

外墙装饰面
(用户自理)

A=井道壁厚度+装饰层厚度
(由用户提供)

大门套示意图

(制作时需填写大门套参数表)

电梯土建技术条件

1、井道内一切建筑必须达到防火要求，不得装设与电梯无关设备、电源等及无关孔洞。
2、井道必须垂直，井道水平尺寸为最小净空尺寸，且垂直误差0~+25mm/0~30m、0~+30mm/30m~60m、0~+50mm/60m以上。
3、当底坑底面下有人员能达到的空间存在，则对重缓冲器能安装在一直延伸到坚固地实心桩墩上,或向电梯厂家询问安装对重安全钳。
4、电梯安装之前，所有层门门洞必须设有高度不小于1.2米的安全防护围封,并应保证需能承受所示各力。
5、封闭式井道根据需要设通风孔（一般在井道顶部和底部），其面积不得小于井道水平面积的1%，通风孔需设防护网。
6、电梯厅门、呼梯显示预留洞及其他预留孔洞在电梯安装完毕时需进行回填装修。
7、电梯井道最好为混凝土结构。如果井道为框架结构，在导轨支架安装处应设置300mm高的混凝土圈梁，并在每层厅门留洞上沿和下沿均设400mm高与井道同宽的混凝土梁。如果井道为实心承重砖墙结构，应在每层厅门留洞上沿和下沿均设400mm高与井道同宽的混凝土梁。
8、当两相邻层门地坎间距超过11米时，其间应设置一不得向井道内开启的安全门，安全门的尺寸不得小于350mm宽1800mm高。
安全门应装设用钥匙开启的锁，当门开启后不用钥匙亦能将其关闭和锁住，即使在锁住情况下也应能在不需要钥匙的情况下从井道内部打开。
9、底坑内应防水，若有积水坑，应设在墙角处。
10、根据技术参数表中的要求，把电源拉到机房并设带保护的开关且上锁。电源波动范围不应超过±7%。电源零线和接地线应分开,且接地电阻值不大于4Ω。
11、图中标明的所有载荷，除特别注明外都包含冲击修正量，井道墙和底坑的强度必需能承受所示各力。
12、图中标明的用户自理（预埋钢板等），需预先设置。
13、机房中的温度应保持在5~40℃，机房应平整且必须能够承受不小于7.0kN每平方米的需能承受所示各力。
14、用户需设立救援值班室，并铺设通往机房的通讯线，当走线距离不大于500米时铺设1根六芯双绞屏蔽线(3X2X0.75mm2),大于500米时铺设1根五类线。
楼面标准值均布活荷载。

用户注意事项

1、土建技术条件为电梯土建布置的重要组成部分，必须严格遵守。未尽事宜，请参阅国家电梯标准GB7588-2003相关条款。
2、如土建未按本条款及布置图施工，由用户负责整改，由此而造成的后果均由用户承担。
3、以上井道尺寸如有变更，请及时以书面形式通知我公司，且要得到我公司认可方能更改。

图纸确认：用户单位完全同意按此图规格尺寸制造

确认：_____

日期：_____

更改处：

姓名	日期	更改情况

项目名称：

合同编号：

土建编号：

绘图:			
校核:			
确定:			
日期:		页号2	共 2 页

注:此图不按比例

版本日期:20140409

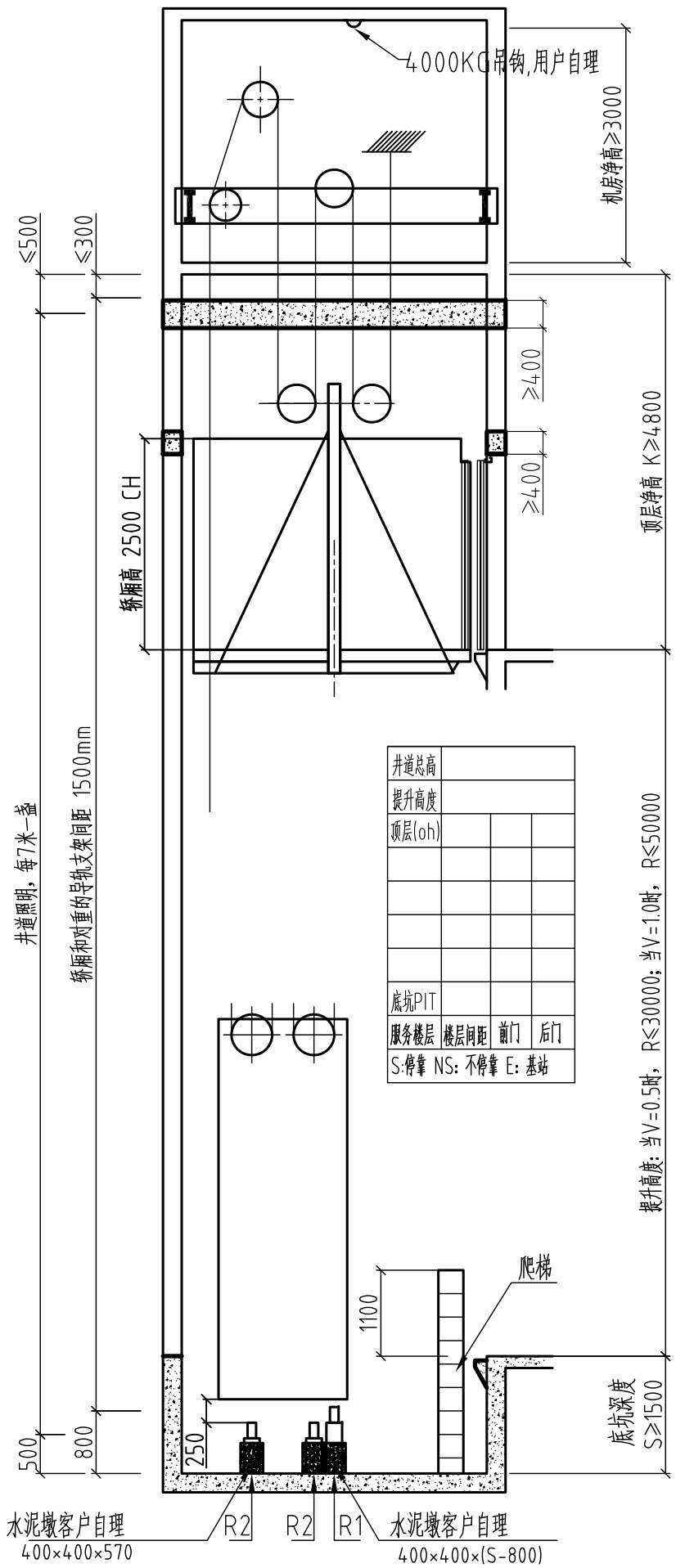

井道总高			
提升高度			
顶层(oh)			
底坑PIT			
服务楼层	楼层间距	前门	后门
S:停靠 NS:不停靠 E:基站			

井道立剖面图

主机相关参数		
额定速度（m/s）	0.5	1.0
主机型号	GETM6.0H	GETM8.0H
主机功率（KW）	15.3	33.4
额定电流（A）	37.5	70
启动电流（A）	75	140

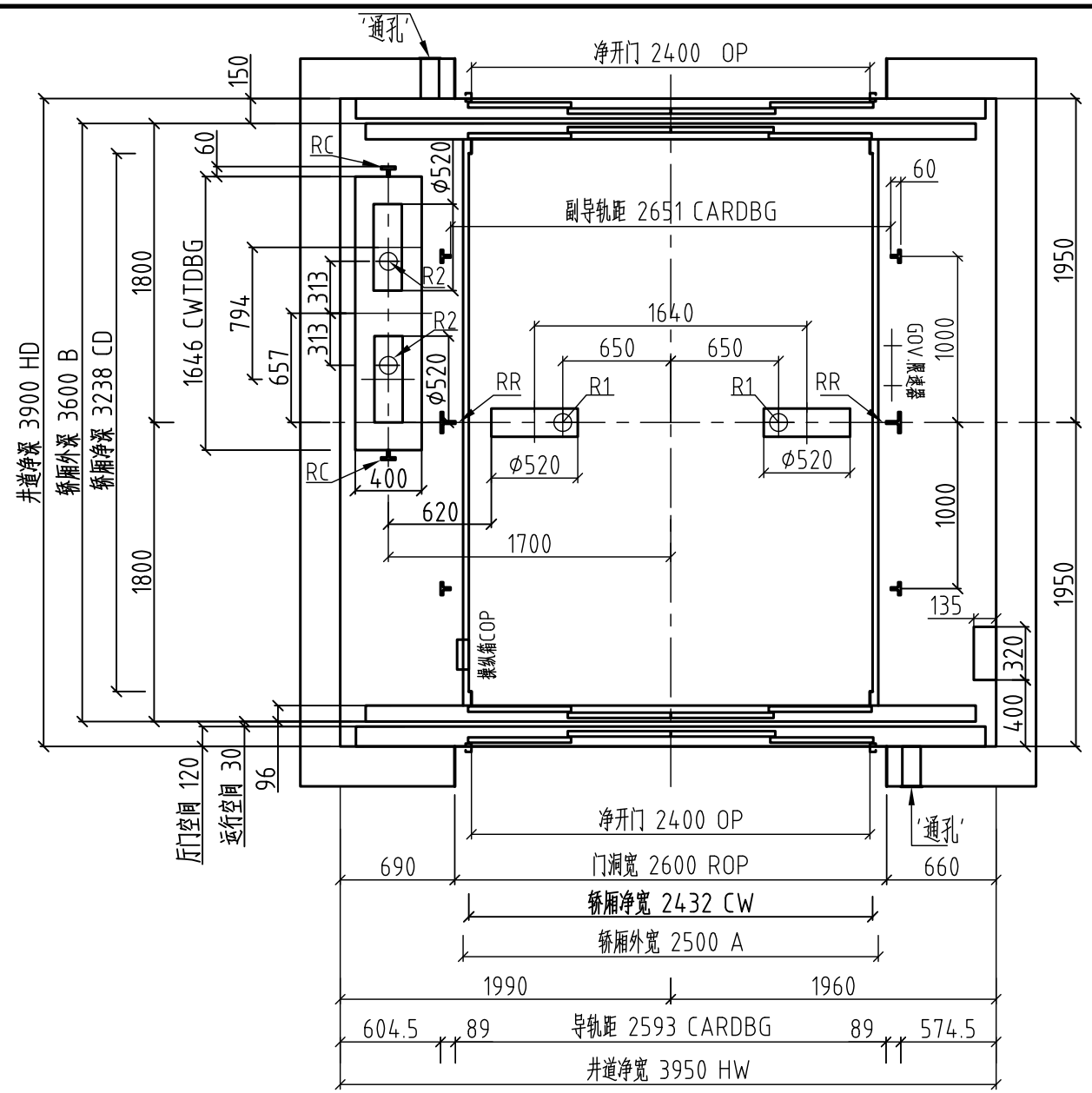

井道平面图

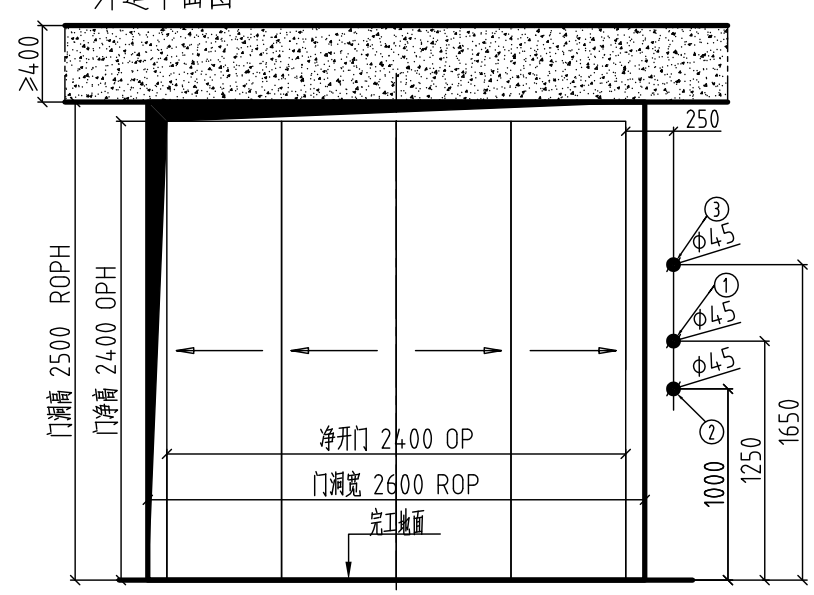

(所有层)

1: 按钮和显示
2:停梯开关，仅基站设置，其余层无此留孔
3:消防开关（若有消防功能），仅基站设置，其余层无此留孔
（建议甲方采用内径φ45mm的PVC管预留召唤走线通孔）

厅门图

导轨受力:	Fx=
Fy / Fx	Fy=

技术参数	
电梯型号	CL200 SE
载重量	5000kg
速度	0.5,1.0 m/s
绳速比	4:1
控制方式	微机
开门方式	中分双折式
最小楼层间距(mm)	OPH+650
动力电源	380V 三相五线制 50HZ
照明及信号电源	220V 50HZ

以下由用户认真填写

井道结构	导轨支架固定方式（用户勾选）	
砖墙 □	预埋板 □	预留孔 □
混凝土 □	膨胀螺栓 □	预埋板 □
砖墙+圈梁 □	膨胀螺栓 □	预留孔 □
钢井道结构 □	焊接支架 □	

图纸确认：用户单位完全同意按此图规格尺寸制造

确认：_____

日期：_____

更改处：

姓名	日期	更改情况

项目名称：

合同编号：

土建编号：

绘图:			
校核:			
确定:			
日期:		页号1	共 2 页

注:此图不按比例

版本日期:20140409

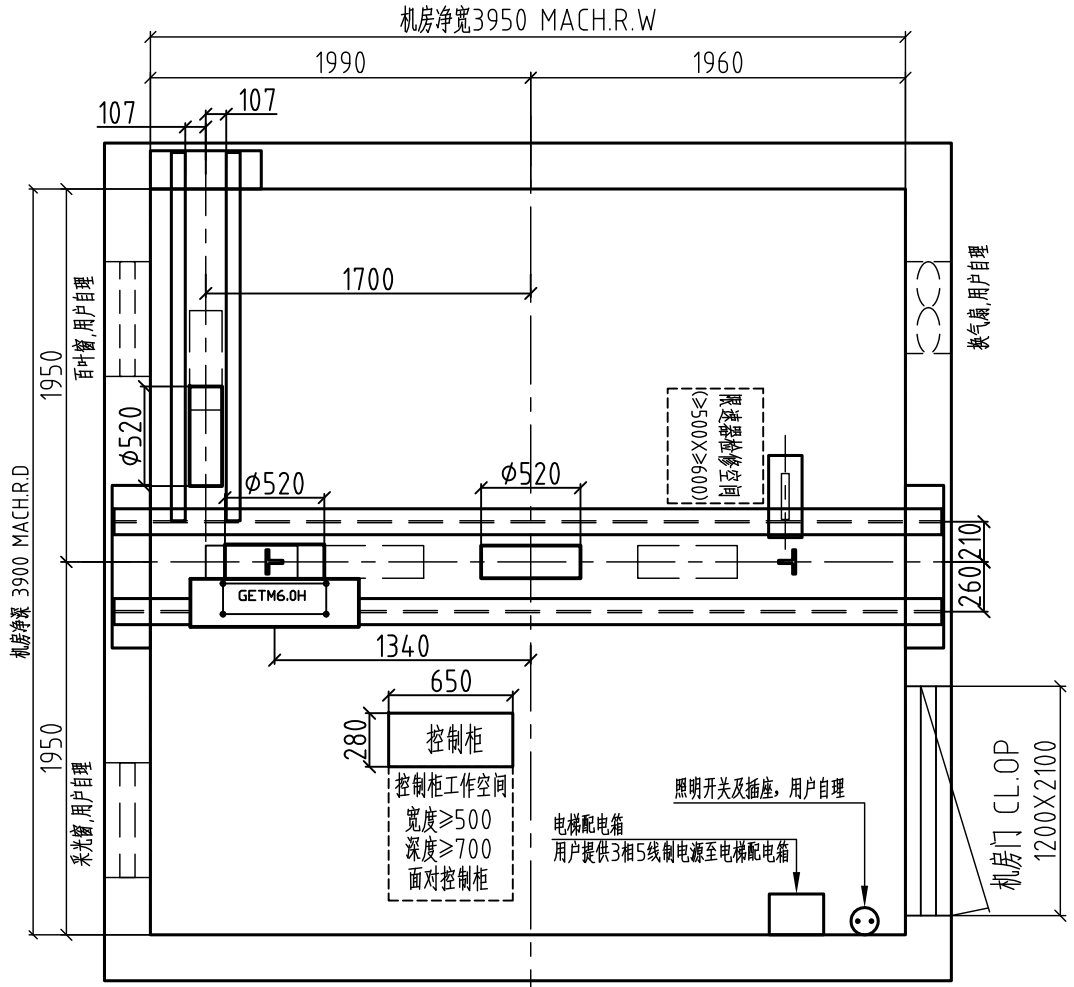

机房平面图

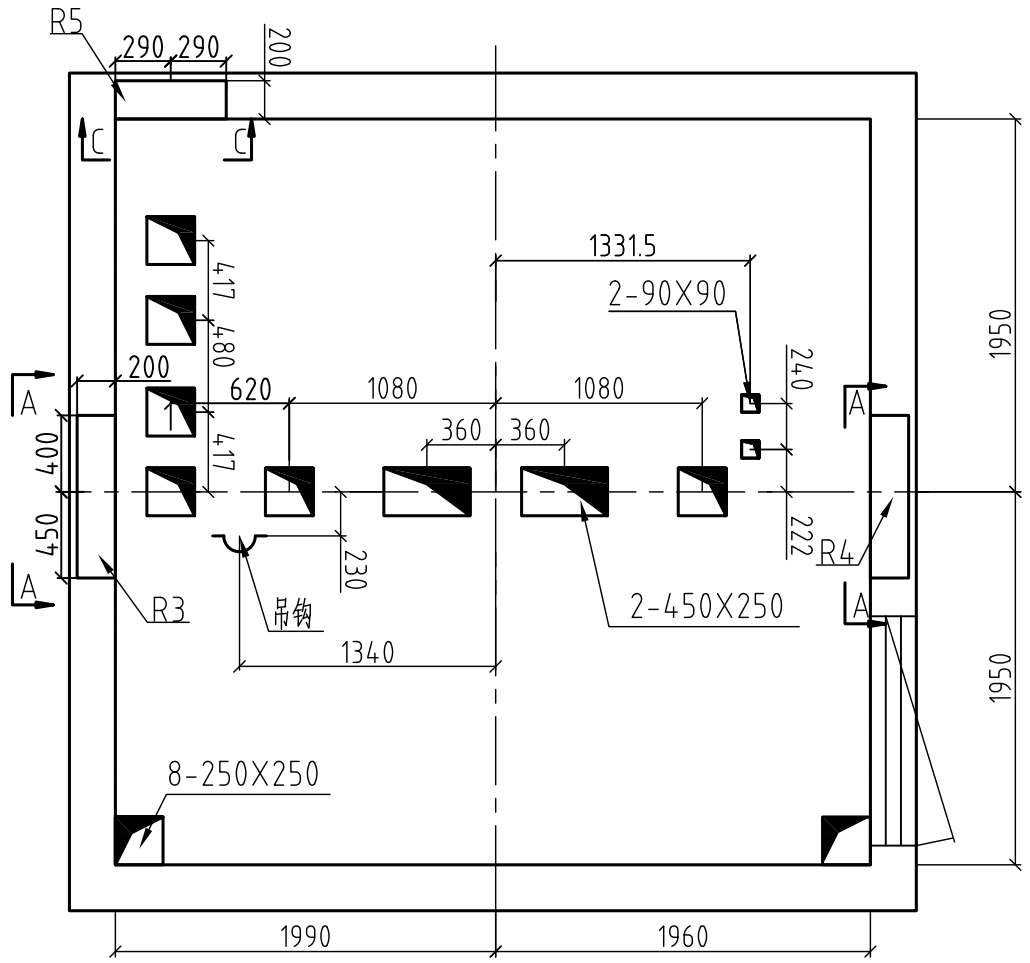

机房留孔图

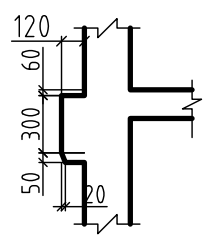

牛腿详图

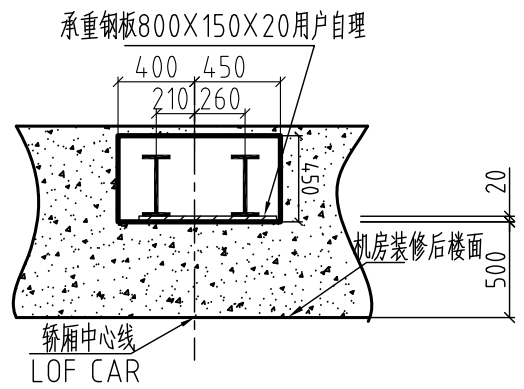

A-A承重洞

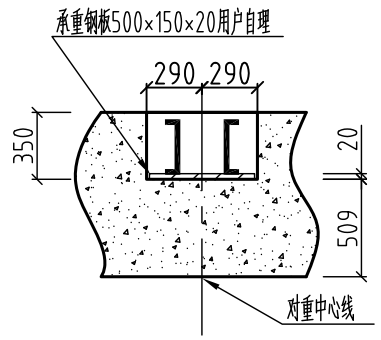

C-C承重洞

支反力(KN)	
R1=	194
R2=	144
R3=	246
R4=	131
R5=	45
RR=	150.5

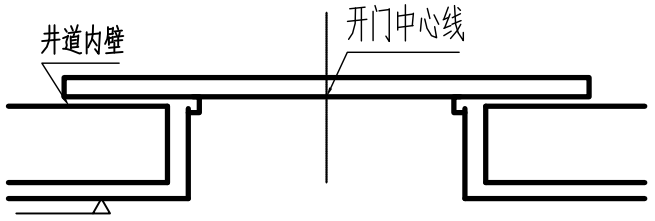

外墙装饰面
(用户自理)

小门套示意图

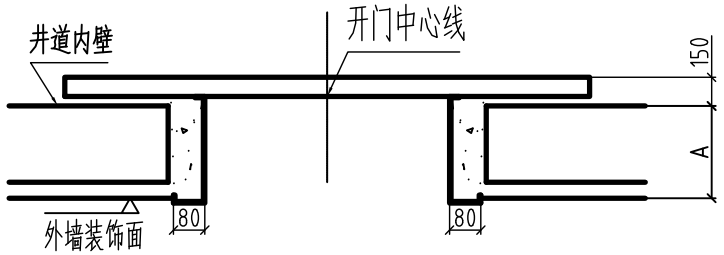

外墙装饰面
(用户自理)

A=井道壁厚度+装饰层厚度
(由用户提供)

大门套示意图

(制作时需填写大门套参数表)

电梯土建技术条件

1、井道内一切建筑必须达到防火要求，不得装设与电梯无关设备、电源等及无关孔洞。
2、井道必须垂直，井道水平尺寸为最小净空尺寸，且垂直误差0~+25mm/0~30m、0~+30mm/30m~60m、0~+50mm/60m以上。
3、当底坑底面下有人员能达到的空间存在，则对重缓冲器能安装在一直延伸到坚固地实心桩墩上,或向电梯厂家询问安装对重安全钳。
4、电梯安装之前，所有层门门洞必须设有高度不小于1.2米的安全防护围封,并应保证需能承受所示各力。
5、封闭式井道根据需要设通风孔（一般在井道顶部和底部），其面积不得小于井道水平面积的1%，通风孔需设防护网。
6、电梯厅门、呼梯显示预留洞及其他预留孔洞在电梯安装完毕时需进行回填装修。
7、电梯井道最好为混凝土结构。如果井道为框架结构，在导轨支架安装处应设置300mm高的混凝土圈梁，并在每层厅门留洞上沿和下沿均设400mm高与井道同宽的混凝土梁。如果井道为实心承重砖墙结构，应在每层厅门留洞上沿和下沿均设400mm高与井道同宽的混凝土梁。
8、当两相邻层门地坎间距超过11米时，其间应设置一不得向井道内开启的安全门，安全门的尺寸不得小于350mm宽1800mm高。
安全门应装设用钥匙开启的锁，当门开启后不用钥匙亦能将其关闭和锁住，即使在锁住情况下也应能在不需要钥匙的情况下从井道内部打开。
9、底坑内应防水，若有积水坑，应设在墙角处。
10、根据技术参数表中的要求，把电源拉到机房并设带保护的开关且上锁。电源波动范围不应超过±7%。电源零线和接地线应分开,且接地电阻值不大于4Ω。
11、图中标明的所有载荷，除特别注明外都包含冲击修正量，井道墙和底坑的强度必需能承受所示各力。
12、图中标明的用户自理（预埋钢板等），需预先设置。
13、机房中的温度应保持在5~40℃，机房应平整且必须能够承受不小于7.0kN每平方米的需能承受所示各力。
14、用户需设立救援值班室，并铺设通往机房的通讯线，当走线距离不大于500米时铺设1根六芯双绞屏蔽线(3X2X0.75mm2),大于500米时铺设1根五类线。
楼面标准值均布活荷载。

用户注意事项

1、土建技术条件为电梯土建布置的重要组成部分，必须严格遵守。未尽事宜，请参阅国家电梯标准GB7588-2003相关条款。
2、如土建未按本条款及布置图施工，由用户负责整改，由此而造成的后果均由用户承担。
3、以上井道尺寸如有变更，请及时以书面形式通知我公司，且要得到我公司认可方能更改。

图纸确认：用户单位完全同意按此图规格尺寸制造

确认：_____

日期：_____

更改处：

姓名	日期	更改情况

项目名称：

合同编号：

土建编号：

绘图:			
校核:			
确定:			
日期:		页号2	共 2 页

注:此图不按比例

版本日期:20140409